電気設備工事における特記仕様書

選択の場合は●印を工事に適用する。但し●印のない場合は※印を適用する。
（標仕 . . .）は標準仕様書、（改標仕 . . .）は改修標準仕様書の当該項目を示す。

１．工事種目

電力設備工事	●電灯設備　●動力設備　○雷保護設備　○
受変電設備工事	○受変電設備　○
電力貯蔵設備工事	○直流電源設備　○
発電設備工事	○自家発電設備　○太陽光発電設備　○
通信・情報設備工事	○構内情報通信網設備　○構内交換設備　○情報表示設備　○映像・音響設備
	○拡声設備　○誘導支援設備　○テレビ共同受信設備　●監視カメラ設備
	●駐車場管制設備　○火災報知設備　○自動閉鎖設備　○
中央監視制御設備工事	○中央監視制御設備　○
屋　外	○構内配電線路　●構内通信線路　○テレビ共同受信設備

２．共通仕様

適　用	本工事は、特記仕様書、設計図、下記仕様書を適用する。 国土交通省大臣官房官庁営繕部設備課監修「公共建築工事標準仕様書（電気設備工事編）」、　同標準図、同監理指針 及び「公共建築改修工事標準仕様書（電気設備工事編）」 上記はいずれも最新版とする。
関 連 法 規	本工事は、建設業法、建築基準法、消防法、電気事業法、電気設備の技術基準、労働安全衛生法、ならびに関連諸法令を尊守し、完全に施工のこと。
優 先 順 位	すべての設計図書及び配布書類等は相互に補完するものとする。 ただし、これらに相違がある場合の優先順位は次の１～５の順番のとおりとし、これにより難い場合は監督職員との協議による。 １.質疑回答書　２.現場説明事項　３.特記仕様書 ４.設計図書　５.標準仕様書

３．一般事項

施 工 計 画 書	工事の着手に先立ち工事の総合的な計画をまとめた総合施工計画書を作成し、監督職員に提出する。(標仕 1.2.2) 左記には、以下の内容を反映し作成すること。 ①工種別施工計画書作成計画　②承認図提出計画　③施工図作成計画
申 請 手 続	本工事に関する関係諸官庁等への申請手続きは、本工事受注者が、その業務を代行し、要する費用はすべて受注者の負担とする。
書類の書式等	高槻市都市創造部建築課による書式とし、書式の電子データを、監督職員より受領すること。なお、上記にない書式については、公共建築工事標準書式等による。
軽 微 な 変 更	図面等に記載が無くとも、技術上、関連法令上、または美観上、構造上、保安上、当然必要と認められる事項、並びに軽微な変更は、請負金額の変更を行わない。
検 査・試 験	工事完了に際し、関係諸官公署および、電力、通信事業所等の行う検査、ならびに本特記仕様書、監督職員の指示する各種検査・試験に合格すること。 上記に要する費用は、本工事受注者の負担とする。
電気保安技術者	電気工作物に係る工事においては、電気保安技術者を置くものとする。 電気保安技術者は、発注者側で定めた電気主任技術者の業務を補佐する監督職員の指示にしたがい、当該現場における電気工作物の保安業務を行う。 電気保安技術者は、(標仕 第1編 1.3.2)による必要な資格又は同等の知識及び経験を有するものとする。
電気主任技術者	※既存施設の主任技術者　○その他（新たに選任する主任技術者等） 上記の主任技術者による立会い、作業等が必要なものは下記とする。 ・停電時における高圧区分開閉器の開閉作業、及び復電時確認。 ・事業用電気工作物の設置や更新時の立会い・確認。 ・その他は監督職員の指示による。
施 工 条 件	①施工時間 土曜日、日曜日及び祝日には、工事の施工を行わない。 但し、○停電作業　○　を除く ・やむをえず行う場合は、監督職員の承諾を受けること。 ②工事中停止させない設備 ※なし　○あり（　,　,　,　）
品 質 管 理	施工に際しては、現地確認の上、工種別施工計画書（施工要領書）・施工図等を作成し、監督職員の承認のうえ、施工すること。
施工中の安全確保	工事の施工に伴う災害及び公害の防止は、関係法令等に従い適切に処理すること。 工事中に発生した公害及び近隣からの苦情に対しては、受注者の責任において解決すること。 工事上、ほかに損害を与えた場合の補償、補修は受注者の責任とする。 施設利用者・施設職員等の安全には十分注意すること。 搬出、運搬、搬入については安全対策を講じること。
機　材　等	使用機材等の図書(製作図、試験成績書を含む）は、内容を十分検討した上で、工期に間に合う時期に決定できるよう承諾図として提出すること。 図面中の機材等の品番は参考である。同等品以上を選定すること。
機材等の検査および試験	検査および試験を行うべき機材等は、標準仕様書各項目の「機材の試験」による。 なお、工場立会検査機材は下記とする。 ※監督職員の指示する機器　○　○
再 使 用 機 材	取外し、再取付する機材は、図示による。 取外し後、再取付する機材は、清掃を行いボルト等を増締めした上で、取付ること。 なお、照明器具等の見えがかり部分は、洗剤を使用する等、十分に清掃すること。
事前調査・確認	下記の調査を行い、結果を監督職員に報告すること。 ・施工に先立ち既存配管配線ルートや系統、機器等の設置状況を調査・確認する。 ・施工に先立ち監督職員又は施設管理者の立会いのもと、既存機器類の作動状態を確認する。また施工後、各機器の動作状態を確認すること。 ・施工に先立ち絶縁測定・照度測定等の各種測定を実施し報告すること。報告書は、完成後の各種測定報告書の提出時に添えて提出すること。 その他の事前確認事項は、(改標仕 第2編2.1.1)による。
非 破 壊 検 査	既存躯体等へのはつり、穴あけ、あと施工アンカー等の施工に際し、埋設物を損傷しないことが明らかな場合を除き、埋設物の事前調査を行い、既存鉄筋や埋設配管等の埋設物を損傷しないよう配慮する。 簡易探査（鉄筋探査機）　※行う 放射線透過検査　○行う　測定箇所は図示による ＲＣレーダー　○行う　測定箇所は図示による
ＰＣＢ含有機器の取扱	既存機器のＰＣＢ混入の有無についての調査 ※なし　○あり（対象機器：　,　、外部機関への調査依頼を含む）
施工の検査に伴う試験	試運転及び必要な調整、ならびに試験を行い、その結果を監督職員に報告のこと。 照明器具を設置した場所においては、照度測定を行う。 ・測定方法は、JIS C 7612「照度測定方法」による。但し、学校については、学校環境衛生基準による。 ・これらにより難い場合は監督職員との協議による。 ・非常用照明については、建築基準法に適合した照度が確保されているか測定する。 その他は、標準仕様書各項目の「施工の試験」、及び監督職員に指示による。 試験成績表の書式は高槻市都市創造部建築課による書式とし、書式の電子データを、監督職員より受領すること。なお、上記にない書式については、監督職員との協議の上、受注者・メーカー等による書式とする。
施工の立会い等	標準仕様書各項目の「施工の立会い」による。左記以外の立会いは、下記による。 ・主要機材の受入時、及び設置時　・施工後に検査が困難な箇所を施工する場合 ・受電時、及び停電作業時の確認　・各種測定時における測定条件等の確認 ・その他、監督職員の指示による場合 実施時期・内容を事前に監督職員に伝達すること。なお監督職員の立会いが困難な場合は、実施後に写真及び検査記録等により報告のこと。
機材等の移設、撤去、取外・再取付等	移設、撤去、取外・再取付する機材等は図示による。 但し、図面に表示無くとも、工事の際に施設の機能上、必要となるものは、監督職員に確認の上、移設すること。 設置する機材等の障害となる既存機材が存在する場合は、監督職員と協議の上、既存機材の移設を行うこと。（空調吹出口に照明・感知器等がある場合等を含む） 機材等の撤去に際し、既設送り配線がある場合はその接続を行うこと。 図面に記載が無くとも不要な配線・配線器具等は監督職員の承諾後撤去すること。 但し、送り配線がある場合はその接続を行う。
撤去後の補修及び復旧	工事に伴う壁・天井・床等の補修及び復旧は既設と同様にする。 設置機材等撤去後の補修及び復旧は下記とする。（図面に指示あるものを除く） ・取付ボルト孔　※行う ・配管等の孔　※行う ・壁、天井及び床面の変色等の補修（拭取り等で復旧可能な汚れは除く） ※監督職員との協議による　○行う　○建築工事 ・壁、天井及び床面の機器等撤去後の開口部補修及び仕上げ ※監督職員との協議による　○行う　○建築工事 ・壁及び天井面の配線器具等撤去後の埋込位置ボックスの開口部補修及び仕上げ ※カバープレートによる　○建築工事
発生材の処理等	(標仕 1.3.9)発生材の処理等により、適切に処理すること。 再利用・再資源化を図るものは下記とする。 ○　○ 廃材・梱包材等は産廃処分すること。 残土処分 ○構内敷ならし　○構内指定場所にたい積　●構外搬出適切処置 構外搬出する残土の処分は受け入れ承諾書及び証明書で適正に管理すること。 アスベスト処理　○行う　●行わない 対象物　○外壁アスベスト　○照明・電気機器　○その他（　）
	・R3年4月1日施行の改正大気汚染防止法に基づく対応を行うこと。 ・外壁にアンカー打設する時は、ＨＥＰＡフィルター付集塵機で粉塵を吸入させること。 ・コア抜きする前には剥離材併用手工具ケレン工法にて石綿含有仕上塗材除去を行うこと。 ・作業時には適切な保護具を着用すること。 ・発生した粉塵等は、石綿含有産業廃棄物として処理すること。
養　生	既存部分の養生　※行う　○行わない 養生の方法　※ビニルシート、合板等　○
環 境 へ の 配 慮	「国等による環境物品等の調達の推進等に関する法律」及び「大阪府グリーン調達方針」により、「グリーン購入法適合品」とする。 建設機械は低騒音・低振動型及び排出ガス対策型を使用すること。
予 備 品 等	予備品等は下記による。但し、下記に特記なき予備品は標準仕様書の各項目による。 ・照明器具ランプ類　※納入　○不要 ＬＥＤ照明　５%。　但し、器具一体型のＬＥＤ照明は除く。 ＬＥＤ照明以外　１０% 数量が１に満たない場合は、数量１以上とする。 ・照明制御用アドレス設定器　●納入　○不要
停 電 作 業	期間及び停電範囲については監督職員ならびに施設管理者と協議の上、決定すること。 停電時の施設・機器等への仮設電源対応。 ○必要（図示による）　※不要 警備監視等の外部移報に対して、停電前に移報先への連絡を行うこと。 復電時に、停電により停止した機器類の動作確認、制御設定等の調整を行うこと。
そ の 他	この仕様書に定めのない事項については監督職員及び各関係者と協議の上、決定する。

４．共通工事

一般事項

耐震措置

耐震の計算及び施工方法については、標準仕様書・標準図及び図面に記載なきものは『建築設備耐震設計・施工指針（2014年版）』による。
本施設の分類　○特定の施設　●一般の施設

設備機器の耐震支持
下記の設計用水平震度及び鉛直震度により、据付ボルト・アンカーボルト等の耐震性能を確認し、監督職員の承諾を受けること。

建築設備機器の設計用標準水平震度

設置場所	特定の施設		一般の施設	
	重要機器	一般機器	重要機器	一般機器
上層階 屋上及び塔屋	２．０ （２．０） ＜２．０＞	１．５ （２．０） ＜２．０＞	１．５ （２．０） ＜１．５＞	１．０ （１．５） ＜１．０＞
中　間　階	１．５ （１．５） ＜１．５＞	１．０ （１．５） ＜１．０＞	１．０ （１．５） ＜１．０＞	０．６ （１．０） ＜０．６＞
１階及び地下階	１．０ （１．０） ＜１．５＞	０．６ （１．０） ＜１．０＞	０．６ （１．０） ＜１．０＞	０．４ （０．６） ＜０．６＞

※（　）内の数値は防振支持の機器の場合に適用する。
※＜　＞内の数値は水槽類（オイルタンク含む）の場合に適用する。
※設計用鉛直地震力は、設計用水平地震力の１／２とする。

重要機器・水槽類は、下記による。
○受変電盤　○直流電源装置　○非常用発電装置　○オイルタンク　○交換機
○電算用電源　○中央監視装置　○ＵＰＳ装置　○防災機器
○太陽光発電用パワコン・蓄電池　●電灯分電盤・ｺﾝｾﾝﾄ盤

配管等の耐震支持
電気配線（金属管・金属ダクト・バスダクト等）やケーブルラック等の横引き配管等は、地震時の設計用水平震度、及び設計用鉛直震度に応じた地震力に耐えるよう、Sa種、A種又はB種耐震支持により敷設する。
耐震支持の使用区分や敷設条件は、(標仕 第2編2.1.13)による。

風圧力に対する性能

建築基準法施行令第８７条に定めるところによる風圧力に対する性能を確認し、監督職員の承諾を受けること。（確認範囲には取付部を含む）
建築基準法に基づき定められた風速及び地表面粗度区分
風速（○３０　※３２　○３４）　地表面粗度区分（○Ⅰ　○Ⅱ　※Ⅲ　○Ⅳ　）
確認対象設備は下記による。
○太陽光発電パネル・架台　○雷保護受雷部　○テレビ共聴用アンテナ・マスト
○照明搭　○

機材等

電線・ケーブル	特記なきものはエコ電線・ケーブルとする。但し、エコ電線・ケーブル規格等のないものは、ハロゲン及び鉛を含まない材料で構成されたものとする。 強電用と弱電用の配管への共入れは、行わない。
金属電線管	図面上ＰＦ管であっても、盤類・プルボックス等への立上げ下げ露出部分は金属管で保護すること。 配管材料にはボンディグも含む。 予備配管には導入線を入れること。 配管は支持金具を使用すること。
合成樹脂製可とう電線管	合成樹脂製可とう管は、全てＣＰＦ管とする。 図中に記載ない場合は、一重波付管とする。
金属製可とう電線管	盤類、及び室外機等の機器類への接続部に使用する。 エキスパンションジョイント等の異種構造物間の渡り配管部に使用する。
位置ボックス	耐火間仕切壁（軽量鉄骨下地）内に敷設する場合は、鋼製とする。 界壁に組込むボックスは両側で重ならないように設置する。 強電及び弱電用配線器具を同一ボックスに組込場合は、セパレータ付とする。
プルボックス	屋外設置　※ステンレス製　○鋼板製（溶融亜鉛めっき仕上げ、指定色塗装） 屋内設置　※鋼板製（指定色塗装）　○塩化ビニル樹脂製 長辺が８００mmを超えるプルボックスの蓋は２枚に分割する。 プルボックスは点検可能な位置に設置すること。
盤　類	屋外設置 ※ステンレス製(指定色塗装）○鋼板製(溶融亜鉛めっき仕上げ、指定色塗装) 屋内設置　※鋼板製（指定色塗装）　○ ブレーカー増設が可能な予備スペースを設けること。
配線器具	埋込スイッチ　●大角連用　○ワイドシリーズ（居室、　等） ・居室、及び３点滅以上のスイッチは、ネーム付とする。 埋込コンセント　●大角連用　○ワイドシリーズ（居室、　等） 配線器具プレート ●新金属製　○樹脂製（居室、　等）　○ステンレス製（屋外、厨房、　） 大容量コンセント（３０Ａ以上、三相用含む）は、プラグも納入のこと。
鍵の種別	新設する機材等の鍵種別は下記とする。 ・盤類　※タキゲン２００番　○ ・ＥＰＳ扉　※タキゲン２００番　○建築指定 タキゲン２００番とする場合は建築工事受注者と調整のこと。 ・屋外設備置場フェンス扉の南京錠　※アルファ５０番　○建築指定

施工

屋外使用材料	配管支持材・金具：ステンレス製、取付面周囲をコーキングすること。 取付ボルト・ナット：ステンレス製
はつり	貫通・壁溝はつり（復旧共）は補修を行うこと。 配管・配線等の施工において、既存梁の貫通処理は行わないこと。
電源の分岐	既設電源盤から分岐する時は既設盤に盤用端子台を新たに設置し分岐すること。
接　地	シールド信号線には接地をとること。 盤類にはアースをとること。 接地線は緑色とする。但し、Ｄ種ＥＬＢ用接地線は黄色とする。
脱落防止	通常使用時に、落下により破損する恐れのある機器等については、チェーン等による落下防止に配慮した設置を行う。 ・壁掛インターホン・電話機
危険部位の防護	施設利用者の手の届く範囲にある露出配管支持材等、接触により負傷の恐れのある部位には保護キャップやコーナーガード等の防護措置を施すこと。
銘板・表示	各配線・ケーブルに丸札・表示ラベル（行先・負荷名称や回路種別とケーブル種別サイズを明記）を取付ける。設置場所は、盤・プルボックス・ハンドホール ＥＰＳ・点検口付近・その他接続分岐部等とする。 丸札・表示ラベルは、湿気のある場所は耐湿型の製品を使用し文字等が劣化しないものとする。また、予備配管については、用途・行先の他、材質・口径を明記する。 盤類には外扉表面に盤名称、外扉裏面に受注者と設置者（電気設備施工者）ならびに設置年月を表記した銘板（エッチングプレート）を取付ける。 増設・変更した盤内分岐回路には対応した負荷名称を表示する。 カバープレート及びプルボックス蓋にはシール等で用途別表示を行う。 コンセント用配線器具プレートにはシール等で回路番号・電源種別等表示を行う。 ネーム付スイッチには点滅区分表示を行う。
塗　装	露出電線管には指定色塗装を行う。 盤類及び鋼板製プルボックスには指定色塗装を行う。
保守スペースの確保	盤類の取付位置は保守スペースを考慮して取付けること。
機材の設置位置、及び高さ	機材等の取付位置、高さ等の詳細は打合せによる。
点 検 口	電気設備用点検口の設置 ○電気設備工事　○建築工事 位置、開き勝手、他設備との兼用等については、建築及び機械設備受注者と十分に調整のこと。 天井内で作業を行う場合、必要となる場所には点検口を設けること。 以下の天井内に隠蔽された機材や配線ルート等の設置位置には点検口を設ける。 ①点検を要する機器、感知器等　②プルボックス　③将来用スリーブ孔 ③ケーブルラック曲がり角、長い直線途上部　④空配管入線部

５．各項目の電気設備工事　※概要、及び特記事項を記載する

・高槻城公園北エリア（一期）整備工事（公園）に伴う電気設備工事

【電灯設備】
・公園敷地内の照明設備設置

【構内情通信設備】
・別途工事用配管の敷設
・フル２線式リモコン線の敷設
・公園倉庫（別途工事エリア）へのフル２線式リモコン制御盤の接地

【監視カメラ設備】
・公園敷地内の監視カメラ設置
・公園倉庫（別途工事エリア）へのｶﾒﾗ中継盤設置
・芸術文化劇場南館への制御集約

【駐車場管制設備設備】
・公園敷地内の駐車場管制設備設置
・芸術文化劇場南館への制御集約

※上記工事は別途工事ｴﾘｱでも一部施工を行う。

【別途工事】
・高槻城公園北ｴﾘｱ（一期）整備工事（建築）
・高槻城公園北ｴﾘｱ（一期）整備工事（電気設備）
・高槻城公園北ｴﾘｱ（一期）整備工事（機械設備）
・高槻城公園北ｴﾘｱ（一期）整備工事（植栽）
・将来工事

６．注記、留意事項

・工事の前と後では本施設の全ての機能が変わらないよう施工すること。
・図面に表示無くとも不要な配線配管は管理者の承諾後撤去とすること
ただし送り配線がある場合はその接続を行う
・図面に表示無くとも本工事により本施設の機能上必要とするものは確認の上、移設すること
・既設回路の現状を調査の上、施工すること
・機器設置について、監督職員に承諾を得ること
・工事施工後に電圧、絶縁抵抗、信号等の各測定を行い報告書を提出すること
・工事施工に伴う廃棄物は、関係法令に従い適切に処理すること
・工事施工に伴う災害及び公害の防止は、関係法令に従い適切に処理すること
・工期内の施工可能日は、施設管理者に確認の上、施工すること
・この仕様書に定めのない事項については各関係者と協議の上、決定すること
・撤去部分で開口等補修が必要な場合は適宜処置を行うこと
・「↗」「↙」は立上げ立下げを表し、特記なき場合は直近階までとする。
・高槻城公園北エリア内の別途工事との調整を行った上で施工計画を行うこと。
・別途工事が本工事ｴﾘｱで施工を行うこともある為、調整の上、施工を行うこと。
・あと施工アンカーは原則として使用しない。納まり上使用できないなどやむを得ない場合は
監督職員と確認性能試験を行うなどの協議の上使用を認める。
・埋設配管は埋設標を敷設すること。（標準仕様書電力70地中線16参照）

改訂 2022年3月

Name	高槻城公園北エリア（一期）整備工事（公園）
Class	電気設備工事　特記仕様書
Date	
Sheet No.	E / 1
Checked by	
Scale	NS
b. s. l. s.	

TAKATSUKI　CITYHALL　A.SECTION OF ARCHITECTURE

系統図

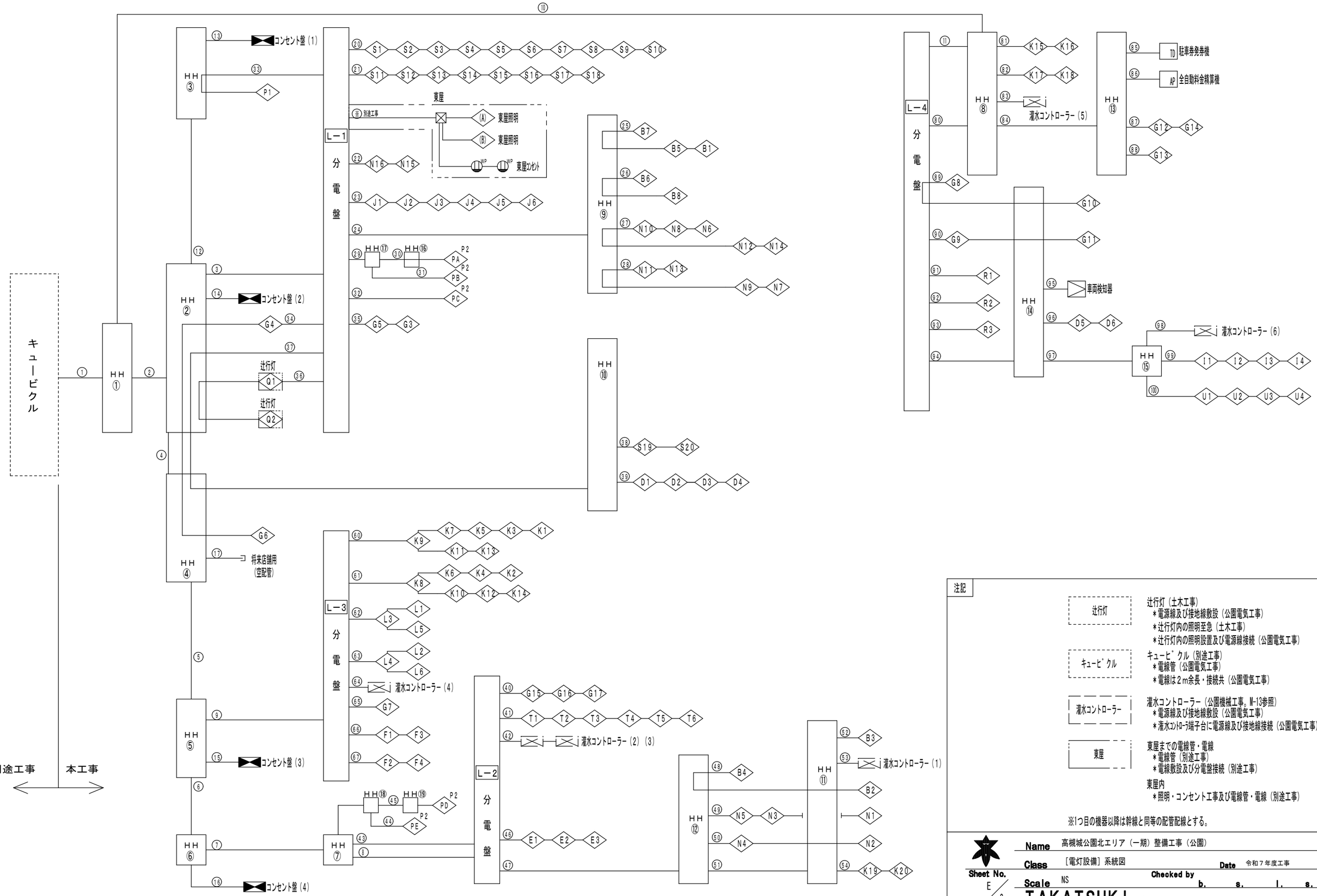

注記

辻行灯	辻行灯（土木工事） ＊電源線及び接地線敷設（公園電気工事） ＊辻行灯内の照明至急（土木工事） ＊辻行灯内の照明設置及び電源線接続（公園電気工事）
キュービクル	キュービクル（別途工事） ＊電線管（公園電気工事） ＊電線は２ｍ余長・接続共（公園電気工事）
灌水コントローラー	灌水コントローラー（公園機械工事。M-13参照） ＊電源線及び接地線敷設（公園電気工事） ＊灌水コントローラ端子台に電源線及び接地線接続（公園電気工事）
東屋	東屋までの電線管・電線 ＊電線管（別途工事） ＊電線敷設及び分電盤接続（別途工事） 東屋内 ＊照明・コンセント工事及び電線管・電線（別途工事）

※1つ目の機器以降は幹線と同等の配管配線とする。

Name	高槻城公園北エリア（一期）整備工事（公園）
Class	［電灯設備］系統図
Date	令和７年度工事
Scale	NS
Checked by	b. s. l. s.
Sheet No.	E / 2

TAKATSUKI CITYHALL A.SECTION OF ARCHITECTURE

配管配線リスト（１）

区間No.	延長（m）平面	系統名	配　線 線種・線サイズ	配　管 管種・管径	備考
①		電灯分電盤L-1	EM-CET 38sq	FEP65	
		電灯分電盤L-2	EM-CET 38sq	FEP65	
		電灯分電盤L-3	EM-CET 22sq	FEP50	
		電灯分電盤L-4	EM-CET 22sq	FEP50	
		コンセント盤（1）	EM-CET 22sq	FEP50	
		コンセント盤（2）	EM-CET 22sq	FEP50	
		コンセント盤（3）	EM-CET 22sq	FEP50	
		コンセント盤（4）	EM-CET 38sq	FEP65	
		将来店舗用		FEP125	
				FEP125	
		予備配管		FEP125	
		予備配管		FEP125	
		予備配管		FEP100	
②		電灯分電盤L-1	EM-CET 38sq	FEP65	
		電灯分電盤L-2	EM-CET 38sq	FEP65	
		電灯分電盤L-3	EM-CET 22sq	FEP50	
		コンセント盤（1）	EM-CET 22sq	FEP50	
		コンセント盤（2）	EM-CET 22sq	FEP50	
		コンセント盤（3）	EM-CET 22sq	FEP50	
		コンセント盤（4）	EM-CET 38sq	FEP65	
		将来店舗用		FEP125	
				FEP125	
		予備配管		FEP125	
		予備配管		FEP125	
		予備配管		FEP100	
③		電灯分電盤L-1	EM-CET 38sq	FEP65	
		予備配管		FEP50	
④		電灯分電盤L-2	EM-CET 38sq	FEP65	
		電灯分電盤L-3	EM-CET 22sq	FEP50	
		コンセント盤（3）	EM-CET 22sq	FEP50	
		コンセント盤（4）	EM-CET 38sq	FEP65	
		将来店舗用		FEP125	
				FEP125	
		予備配管		FEP125	
		予備配管		FEP125	
		予備配管		FEP50	
		予備配管		FEP50	
⑤		電灯分電盤L-2	EM-CET 38sq	FEP65	
		電灯分電盤L-3	EM-CET 22sq	FEP50	
		コンセント盤（3）	EM-CET 22sq	FEP50	
		コンセント盤（4）	EM-CET 38sq	FEP65	
		予備配管		FEP50	
		予備配管		FEP50	
		予備配管		FEP50	

区間No.	延長（m）平面	系統名	配　線 線種・線サイズ	配　管 管種・管径	備考
⑥		電灯分電盤L-2	EM-CET 38sq	FEP65	
		コンセント盤（4）	EM-CET 38sq	FEP65	
		予備配管		FEP50	
		予備配管		FEP50	
⑦		電灯分電盤L-2	EM-CET 38sq	FEP65	
		予備配管		FEP50	
		予備配管		FEP50	
⑧		電灯分電盤L-2	EM-CET 38sq	FEP65	
		予備配管		FEP50	
⑨		電灯分電盤L-3	EM-CET 22sq	FEP50	
		予備配管		FEP50	
⑩		電灯分電盤L-4	EM-CET 22sq	FEP50	
		予備配管		FEP50	
		予備配管		FEP50	
⑪		電灯分電盤L-4	EM-CET 22sq	FEP50	
		予備配管		FEP50	
⑫		コンセント盤（1）	EM-CET 22sq	FEP50	
		予備配管		FEP50	
		予備配管		FEP50	
⑬		コンセント盤（1）	EM-CET 22sq	FEP50	
		予備配管		FEP50	
⑭		コンセント盤（2）	EM-CET 22sq	FEP50	
		予備配管		FEP50	
⑮		コンセント盤（3）	EM-CET 22sq	FEP50	
		予備配管		FEP50	
⑯		コンセント盤（4）	EM-CET 38sq	FEP65	
		予備配管		FEP50	
⑰		将来店舗用		FEP125	
				FEP125	
		予備配管		FEP125	
		予備配管		FEP125	

区間No.	延長（m）平面	系統名	配　線 線種・線サイズ	配　管 管種・管径	備考
電灯分電盤L-1系統					
⑳		照明（S）1～10	EM-CE3.5sq-3c	FEP30	
㉑		照明（S）11～18	EM-CE3.5sq-3c	FEP30	
㉒		東屋（A）			※別途工事
		東屋（B）			※別途工事
		東屋コンセント			※別途工事
		予備配管			※別途工事
㉒		照明（N）15・16	EM-CE3.5sq-3c	FEP30	
㉓		照明（J）1～6	EM-CE3.5sq-3c	FEP30	
㉔		照明（B）1・5・7	EM-CE3.5sq-3c	FEP65	
		照明（B）6・8	EM-CE3.5sq-3c		
		照明(N)6・8・10・12・14	EM-CE3.5sq-3c		
		照明（N）7・9・11・13	EM-CE3.5sq-3c		
㉕		照明（B）1・5・7	EM-CE3.5sq-3c	FEP30	
㉖		照明（B）6・8	EM-CE3.5sq-3c	FEP30	
㉗		照明(N)6・8・10・12・14	EM-CE3.5sq-3c	FEP30	
㉘		照明（N）7・9・11・13	EM-CE3.5sq-3c	FEP30	
㉙		照明（P）2（PA）（PB）	EM-CE3.5sq-3c×2	FEP40	
		照明（P）2（PA）（PB）	EM-CPEES1.2sq-1P×2	FEP30	
㉚		照明（P）2（PA）	EM-CE3.5sq-3c	FEP30	
		照明（P）2（PA）	EM-CPEES1.2sq-1P	FEP30	
㉛		照明（P）2（PB）	EM-CE5.5sq-3c	FEP30	
		照明（P）2（PB）	EM-CPEES1.2sq-1P	FEP30	
㉜		照明（P）2（PC）	EM-CE3.5sq-3c	FEP30	
		照明（P）2（PC）	EM-CPEES1.2sq-1P	FEP30	
㉝		照明（P）1	EM-CE3.5sq-3c	FEP30	
		照明（P）1	EM-CPEES1.2sq-1P	FEP30	
㉞		照明（G）4・6	EM-CE3.5sq-3c	FEP30	
㉟		照明（G）5・6	EM-CE3.5sq-3c	FEP30	
㊱		照明（Q）1・2	EM-CE3.5sq-3c	FEP30	
㊲		照明（S）19・20	EM-CE3.5sq-3c	FEP40	
		照明（D）1～4	EM-CE5.5sq-3c		
㊳		照明（S）19・20	EM-CE3.5sq-3c	FEP30	
㊴		照明（D）1～4	EM-CE3.5sq-3c	FEP30	

Name	高槻城公園北エリア（一期）整備工事（公園）
Class	［電灯設備］配管・配線リスト（１）
Date	令和７年度工事
Sheet No.	E / 3
Scale	NS
Checked by	b. s. l. s.

TAKATSUKI CITYHALL A.SECTION OF ARCHITECTURE

配管配線リスト（２）

区間No.	延長（m）平面	系統名	配線 線種・線サイズ	配管 管種・管径	備考
電灯分電盤L-2系統					
40		照明（G）15～17	EM-CE3．5sq-3c	FEP30	
41		照明（T）1～6	EM-CE3．5sq-3c	FEP30	
42		灌水コントローラー（2）・（3）	EM-CE3．5sq-3c	FEP30	
43		照明（P）2（PD）（PE）	EM-CE3．5sq-3c×2	FEP40	
		照明（P）2（PD）（PE）	EM-CPEES1．2sq-1P ×2	FEP30	
44		照明（P）2（PE）	EM-CE3．5sq-3c	FEP30	
		照明（P）2（PE）	EM-CPEES1．2sq-1P	FEP30	
45		照明（P）2（PD）	EM-CE3．5sq-3c	FEP30	
		照明（P）2（PD）	EM-CPEES1．2sq-1P	FEP30	
46		照明（E）1～3	EM-CE3．5sq-3c	FEP30	
47		照明（N）1・3・5	EM-CE3．5sq-3c	FEP50	
		照明（N）2・4	EM-CE3．5sq-3c		
		照明（B）2・4	EM-CE3．5sq-3c		
		照明（B）3	EM-CE3．5sq-3c	FEP40	
		照明（K）19・20	EM-CE3．5sq-3c		
		灌水コントローラー（1）	EM-CE3．5sq-3c	FEP30	
		予備配管		FEP30	
48		照明（B）2・4	EM-CE3．5sq-3c	FEP30	
49		照明（N）1・3・5	EM-CE3．5sq-3c	FEP30	
50		照明（N）2・4	EM-CE3．5sq-3c	FEP30	
51		照明（B）3	EM-CE3．5sq-3c	FEP40	
		照明（K）19・20	EM-CE3．5sq-3c		
		灌水コントローラー（1）	EM-CE3．5sq-3c	FEP30	
		予備配管		FEP30	
52		照明（B）3	EM-CE3．5sq-3c	FEP30	
53		灌水コントローラー（1）	EM-CE3．5sq-3c	FEP30	
54		照明（K）19・20	EM-CE3．5sq-3c	FEP30	

区間No.	延長（m）平面	系統名	配線 線種・線サイズ	配管 管種・管径	備考
電灯分電盤L-3系統					
60		照明（K）1・3・5・7・9・11・13	EM-CE3．5sq-3c	FEP30	
61		照明（K）2・4・6・8・10・12・14	EM-CE3．5sq-3c	FEP30	
62		照明（L）1・3・5	EM-CE3．5sq-3c	FEP30	
63		照明（L）2・4・6	EM-CE3．5sq-3c	FEP30	
64		灌水コントローラー（4）	EM-CE3．5sq-3c	FEP30	
65		照明（G）7	EM-CE3．5sq-3c	FEP30	
66		照明（F）1・3	EM-CE3．5sq-3c	FEP30	
67		照明（F）2・4	EM-CE3．5sq-3c	FEP30	
電灯分電盤L-4系統					
80		照明（K）15・16	EM-CE3．5sq-3c	FEP65	
		照明（K）17・18	EM-CE3．5sq-3c		
		照明（G）12・14	EM-CE3．5sq-3c		
		照明（G）13	EM-CE3．5sq-3c		
		灌水コントローラー（5）	EM-CE3．5sq-3c	FEP30	
		駐車券発券機	EM-CE3．5sq-3c	FEP40	
		全自動料金精算機	EM-CE3．5sq-3c		
81		照明（K）15・16	EM-CE3．5sq-3c	FEP30	
82		照明（K）17・18	EM-CE3．5sq-3c	FEP30	
83		灌水コントローラー（5）	EM-CE3．5sq-3c	FEP30	
84		駐車券発券機	EM-CE3．5sq-3c	FEP40	
		全自動料金精算機	EM-CE3．5sq-3c		
		照明（G）12・14	EM-CE3．5sq-3c	FEP40	
		照明（G）13	EM-CE3．5sq-3c		
85		駐車券発券機	EM-CE3．5sq-3c	FEP30	
86		全自動料金精算機	EM-CE3．5sq-3c	FEP30	
87		照明（G）12・14	EM-CE3．5sq-3c	FEP30	
88		照明（G）13	EM-CE3．5sq-3c	FEP30	
89		照明（G）8・10	EM-CE3．5sq-3c	FEP30	
90		照明（G）9・11	EM-CE3．5sq-3c	FEP30	

区間No.	延長（m）平面	系統名	配線 線種・線サイズ	配管 管種・管径	備考
91		照明（R）1	EM-CE3．5sq-3c×2	FEP40	
			EM-FCPEES1．2sq-1P×2	FEP30	※盤内配線のみ
92		照明（R）2	EM-CE3．5sq-3c×2	FEP40	
			EM-FCPEES1．2sq-1P×2	FEP30	※盤内配線のみ
93		照明（R）3	EM-CE3．5sq-3c×2	FEP40	
			EM-FCPEES1．2sq-1P×2	FEP30	※盤内配線のみ
94		車両検知器	EM-CE3．5sq-3c	FEP40	
		照明（D）5・6	EM-CE3．5sq-3c		
		灌水コントローラー（6）	EM-CE3．5sq-3c	FEP30	
		照明（I）1・2・3・4	EM-CE3．5sq-3c	FEP40	
		案内板照明（U）1・2・3・4	EM-CE3．5sq-3c		
		予備配管		FEP30	
95		車両検知器	EM-CE3．5sq-3c	FEP30	
96		照明（D）5・6	EM-CE3．5sq-3c	FEP30	
97		灌水コントローラー（6）	EM-CE3．5sq-3c	FEP30	
		照明（I）1・2・3・4	EM-CE3．5sq-3c	FEP40	
		案内板照明（U）1・2・3・4	EM-CE3．5sq-3c		
		予備配管		FEP30	
98		灌水コントローラー（6）	EM-CE3．5sq-3c	FEP30	
99		照明（I）1・2・3・4	EM-CE3．5sq-3c	FEP30	
100		案内板照明（U）1・2・3・4	EM-CE3．5sq-3c	FEP30	

Name	高槻城公園北エリア（一期）整備工事（公園）
Class	［電灯設備］配管・配線リスト（２）
Date	令和７年度工事
Scale	NS
Checked by	b. s. l. s.
Sheet No.	E／4

TAKATSUKI CITYHALL A.SECTION OF ARCHITECTURE

盤姿図（参考）

電灯分電盤L-1

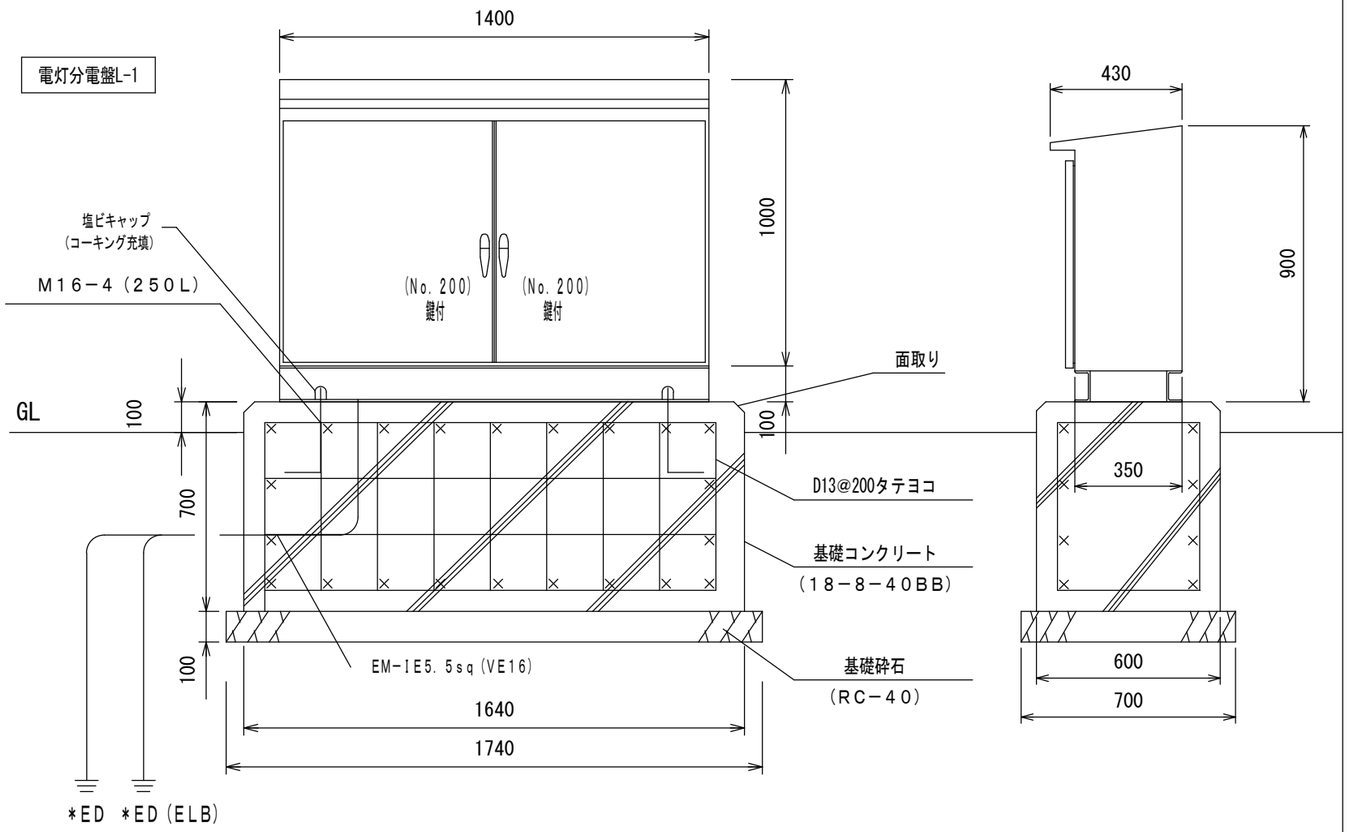

電灯分電盤L-2～4

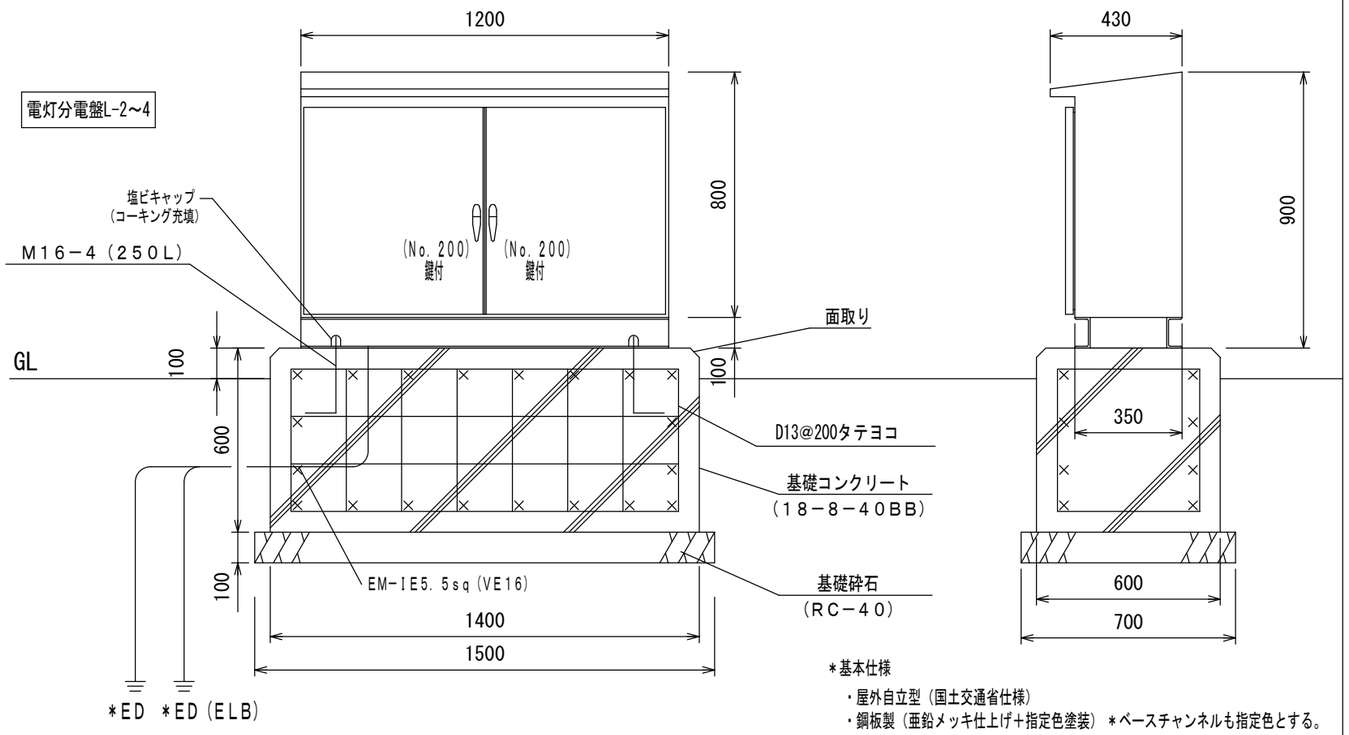

＊基本仕様

・屋外自立型（国土交通省仕様）
・鋼板製（亜鉛メッキ仕上げ＋指定色塗装）＊ベースチャンネルも指定色とする。
・No. 200鍵付（タキゲン）
＊色・形状については監督員の承認を得ること。

照明制御システム図

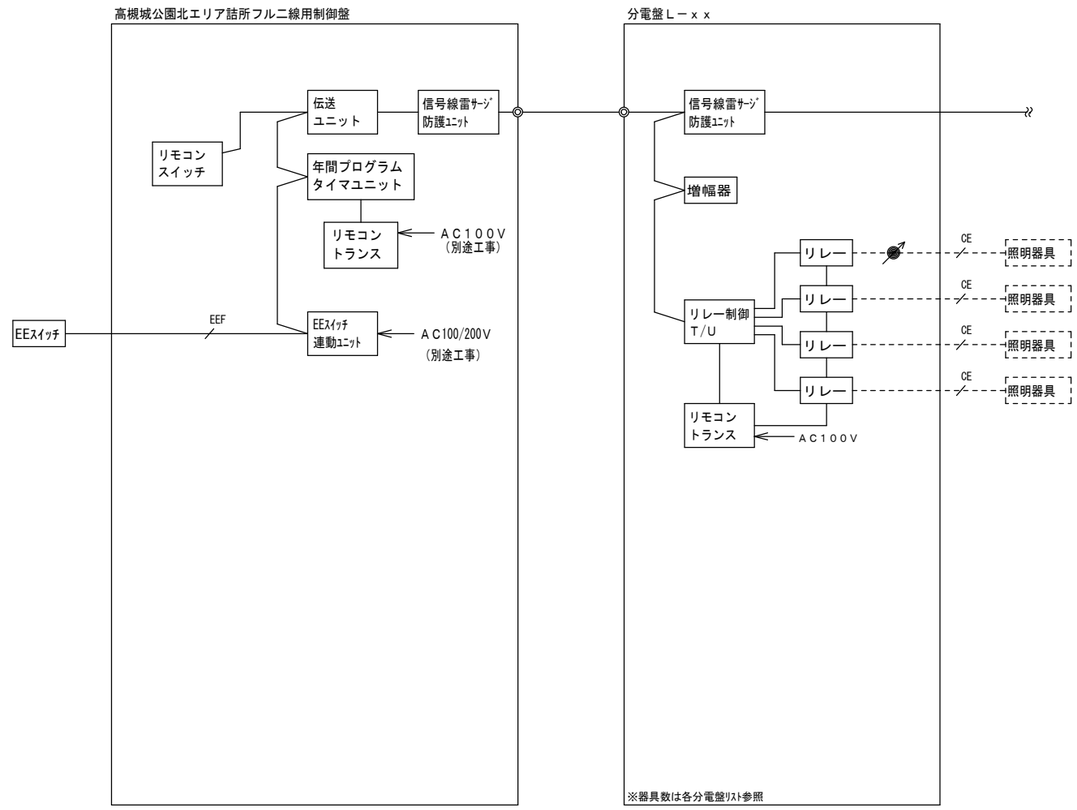

凡　例

- EEF：電源線　EM-EEF2. 0-3C
- CE：電源線（線種はE-3・4配管配線ﾘｽﾄ参照）
- 制御線　EM－FCPEES1. 2－1P
- 手元調光器

※制御線は構内情報通信網設備で計上する。
※EEｽｲｯﾁは別途工事と調整の上設置すること。

Name	高槻城公園北エリア（一期）整備工事（公園）
Class	［電灯設備］電灯分電盤姿図・システム系統図　Date 令和７年度工事
Sheet No.	E / 5
Scale	NS　Checked by b. s. l. s.

TAKATSUKI　CITYHALL　A.SECTION OF ARCHITECTURE

分電盤ﾘｽﾄ

L－1 屋外自立型

AC1Φ3W
200/100V
EM-CET38□

●ﾘﾓｺﾝﾘﾚｰ制御機器
・増幅器*1
・4回路T/U*5
・ﾘﾓｺﾝﾘﾚｰ*20

・ﾘﾓｺﾝﾄﾗﾝｽ*1
・信号線雷ｻｰｼﾞﾕﾆｯﾄ*1

●調光ｽｲｯﾁ*5

●SPD仕様
・JISｸﾗｽⅡ(JIS C 5381-11)　対応
・国土交通省　建築設備設置基準　適合
・国土交通省　建築設備設置基準　適合
・ｻｰｼﾞｶｳﾝﾄ表示機能付き
・劣化故障表示機能付き
・分離器構成：ﾋｭｰｽﾞ・ﾎﾙﾀﾞｰ・ｶﾊﾞｰ
※分離器は回線数必要

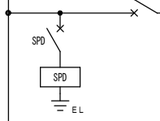

回路	電圧(V)	分岐開閉器 P	分岐開閉器 ELB AF/AT	負荷名称	[VA] 容量	リモコンリレー	備考
101	100	2	50/20	照明 B1・B5・B7	80	○	
102	100	2	50/20	照明 B6・B8	80	○	
103	100	2	50/20	照明 D1～4	30	○	
104	100	2	50/20	照明 G3・G5	150	○	
105	100	2	50/20	照明 G4・G6	75	○	
106	100	2	50/20	照明 J1～6	50	○	
107	100	2	50/20	照明 N6・8・10・12・14	50	○	
108	100	2	50/20	照明 N7・9・11・13	40	○	
109	100	2	50/20	照明 N15・16	20	○	
110	100	2	50/20	照明 Q1～2	20	○	
111	100	2	50/20	照明 S1～10	85	○	
112	100	2	50/20	照明 S11～18	85	○	
113	100	2	50/20	照明 S19～20	30	○	
114	100	2	50/20	東屋照明 A	500	○	調光対応器具（逆位相制御）
115	100	2	50/20	東屋照明 B	50	○	
116	100	2	50/20	ﾘﾓｺﾝﾄﾗﾝｽ	100		
117	100	2	50/20	予備	200	○	
118	100	2	50/20	予備	200		
201	200	2	50/20	照明 P1系統	300	○	調光対応器具（PWM制御）
202	200	2	50/20	照明 P2系統（PA群）	400	○	調光対応器具（PWM制御）
203	200	2	50/20	照明 P2系統（PB群）	400	○	調光対応器具（PWM制御）
204	200	2	50/20	照明 P2系統（PC群）	450	○	調光対応器具（PWM制御）
205	200	2	50/20	予備	300		
206	200	2	50/20	予備	300		
301	100	2	50/20	東屋コンセント	1500		
302	100	2	50/20	予備	300		
303	100	2	50/20	予備	300		
304	100	2	50/20	予備	300		
				容量（小計）	6400		

ED ED(ELB)

L－2 屋外自立型

AC1Φ3W
200/100V
EM-CET38□

●ﾘﾓｺﾝﾘﾚｰ制御機器
・増幅器*1
・4回路T/U*4
・ﾘﾓｺﾝﾘﾚｰ*11

・ﾘﾓｺﾝﾄﾗﾝｽ*1
・信号線雷ｻｰｼﾞﾕﾆｯﾄ*1

●調光ｽｲｯﾁ*5

●SPD仕様
・JISｸﾗｽⅡ(JIS C 5381-11)　対応
・国土交通省　建築設備設置基準　適合
・国土交通省　建築設備設置基準　適合
・ｻｰｼﾞｶｳﾝﾄ表示機能付き
・劣化故障表示機能付き
・分離器構成：ﾋｭｰｽﾞ・ﾎﾙﾀﾞｰ・ｶﾊﾞｰ
※分離器は回線数必要

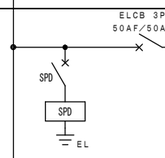

回路	電圧(V)	分岐開閉器 P	分岐開閉器 ELB AF/AT	負荷名称	[VA] 容量	リモコンリレー	備考
101	100	2	50/20	照明 B3	80	○	
102	100	2	50/20	照明 B2・B4	80	○	
103	100	2	50/20	照明 E1～3	50	○	調光対応器具（位相制御）
104	100	2	50/20	予備	75	○	
105	100	2	50/20	照明 G15～17	220	○	
106	100	2	50/20	照明 K19～20	65	○	調光対応器具（逆位相制御）
107	100	2	50/20	照明 N1・3・5	30	○	
108	100	2	50/20	照明 N2・4	20	○	
109	100	2	50/20	照明 T1～6	200	○	調光対応器具（逆位相制御）
110	100	2	50/20	ﾘﾓｺﾝﾄﾗﾝｽ	100		
111	100	2	50/20	予備	200		
112	100	2	50/20	予備	200		
201	200	2	50/20	照明 P2系統（PD群）	500	○	調光対応器具（PWM制御）
202	200	2	50/20	照明 P2系統（PE群）	500	○	調光対応器具（PWM制御）
203	200	2	50/20	予備	300		
204	200	2	50/20	予備	300		
301	100	2	50/20	灌水コントロール盤電源（1）	100		
302	100	2	50/20	灌水コントロール盤電源（2）（3）	200		
303	100	2	50/20	予備	300		
304	100	2	50/20	予備	300		
				容量（小計）	3820		

ED ED(ELB)

L－3 屋外自立型

AC1Φ3W
200/100V
EM-CET22□

●ﾘﾓｺﾝﾘﾚｰ制御機器
・増幅器*1
・4回路T/U*2
・ﾘﾓｺﾝﾘﾚｰ*8

・ﾘﾓｺﾝﾄﾗﾝｽ*1
・信号線雷ｻｰｼﾞﾕﾆｯﾄ*1

●調光ｽｲｯﾁ*2

●SPD仕様
・JISｸﾗｽⅡ(JIS C 5381-11)　対応
・国土交通省　建築設備設置基準　適合
・国土交通省　建築設備設置基準　適合
・ｻｰｼﾞｶｳﾝﾄ表示機能付き
・劣化故障表示機能付き
・分離器構成：ﾋｭｰｽﾞ・ﾎﾙﾀﾞｰ・ｶﾊﾞｰ
※分離器は回線数必要

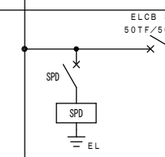

回路	電圧(V)	分岐開閉器 P	分岐開閉器 ELB AF/AT	負荷名称	[VA] 容量	リモコンリレー	備考
101	100	2	50/20	照明 F1・3	200	○	
102	100	2	50/20	照明 F2・4	200	○	
103	100	2	50/20	照明 G7	75	○	
104	100	2	50/20	照明 K1・3・5・7・9・11・13	260	○	調光対応器具（逆位相制御）
105	100	2	50/20	照明 K2・4・6・8・10・12・14	260	○	調光対応器具（逆位相制御）
106	100	2	50/20	照明 L1・3・5	30	○	
107	100	2	50/20	照明 L2・4・6	30	○	
108	100	2	50/20	ﾘﾓｺﾝﾄﾗﾝｽ	100		
109	100	2	50/20	予備	200	○	
110	100	2	50/20	予備	200		
111	100	2	50/20	予備	200		
112	100	2	50/20	予備	200		
301	100	2	50/20	灌水コントロール盤電源（4）	100		
302	100	2	50/20	予備	300		
303	100	2	50/20	予備	300		
304	100	2	50/20	予備	300		
				容量（小計）	2955		

ED ED(ELB)

L－4 屋外自立型

AC1Φ3W
200/100V
EM-CET22□

●ﾘﾓｺﾝﾘﾚｰ制御機器
・増幅器*1
・4回路T/U*2
・ﾘﾓｺﾝﾘﾚｰ*8

・ﾘﾓｺﾝﾄﾗﾝｽ*2
・信号線雷ｻｰｼﾞﾕﾆｯﾄ*1

●調光ｽｲｯﾁ*3

●SPD仕様
・JISｸﾗｽⅡ(JIS C 5381-11)　対応
・国土交通省　建築設備設置基準　適合
・国土交通省　建築設備設置基準　適合
・ｻｰｼﾞｶｳﾝﾄ表示機能付き
・劣化故障表示機能付き
・分離器構成：ﾋｭｰｽﾞ・ﾎﾙﾀﾞｰ・ｶﾊﾞｰ
※分離器は回線数必要

●ﾍﾟﾝﾁ用照明（107）の電源装置*3

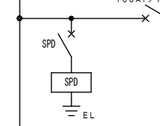

回路	電圧(V)	分岐開閉器 P	分岐開閉器 ELB AF/AT	負荷名称	[VA] 容量	リモコンリレー	備考
101	100	2	50/20	照明 D5・6	20	○	
102	100	2	50/20	照明 G9・11・13	300	○	
103	100	2	50/20	照明 G8・10・12・14	300	○	
104	100	2	50/20	照明 I1～4	50	○	
105	100	2	50/20	照明 K15・16	65	○	調光対応器具（逆位相制御）
106	100	2	50/20	照明 K17・18	65	○	調光対応器具（逆位相制御）
107	100	2	50/20	照明 R系統1～3	350	○	調光対応器具（PWM制御）
108	100	2	50/20	照明 U1～4	110	○	
109	100	2	50/20	ﾘﾓｺﾝﾄﾗﾝｽ	100		
110	100	2	50/20	予備	200		
111	100	2	50/20	予備	200		
112	100	2	50/20	予備	200		
113	100	2	50/20	予備	200		
114	100	2	50/20	予備	200		
301	100	2	50/20	駐車場発券機電源	400		
302	100	2	50/20	駐車場精算機電源	1000		
303	100	2	50/20	駐車場発車両検知器電源	450		
304	100	2	50/20	灌水コントロール盤電源（5）	100		
305	100	2	50/20	灌水コントロール盤電源（6）	100		
306	100	2	50/20	予備	300		
307	100	2	50/20	予備	300		
				容量（小計）	5010		

ED ED(ELB)

標準結線図において、特記なき機器は下記による。

ELCB 2P 50AF/20AT (2P2Eタイプ)
SPD用分離機

回路番号は下記による。

- 10n 電灯回路(100V)
- 20n 電灯回路(200V)
- 30n コンセント回路(100V)
- 40n コンセント回路(200V)（将来想定）

SPD
クラスⅠ・Ⅱ　動作開始電圧:使用電圧の2倍以上
制限電圧　:使用電圧の5倍以下
放電耐量　:20KA以下
屋外盤には全てクラスⅠを設置し
屋内盤については、外部への電げ供給のある
盤のみクラスⅡを設置とする。

Name	高槻城公園北エリア（一期）整備工事（公園）
Class	［電灯設備］分電盤ﾘｽﾄ
Date	令和７年度工事
Sheet No.	E/6
Scale	NS
Checked by	b. s. l. s.

TAKATSUKI CITYHALL A.SECTION OF ARCHITECTURE

コンセント盤

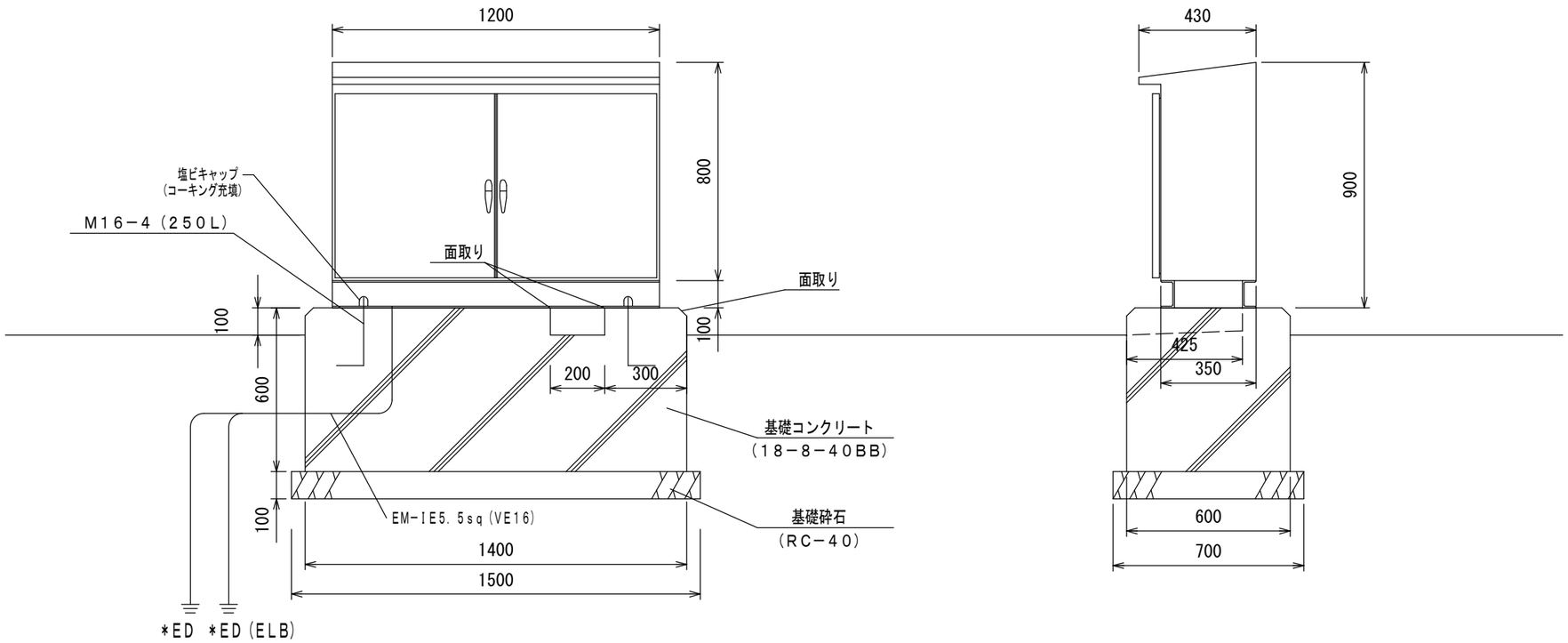

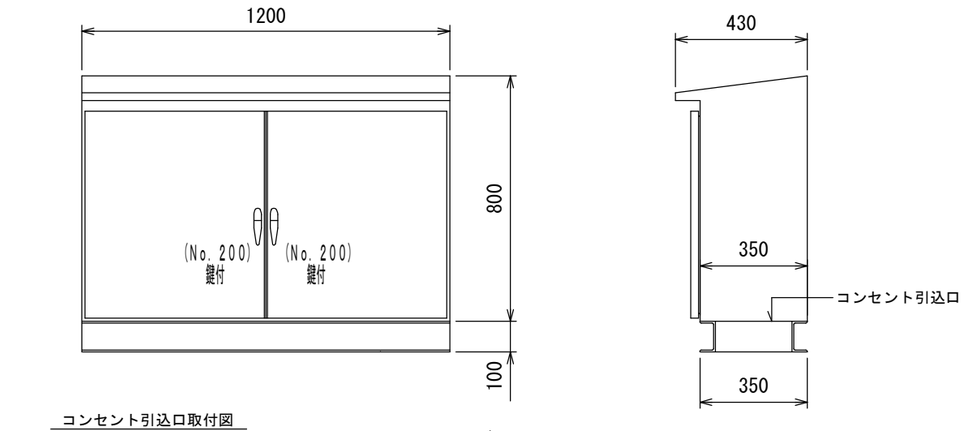

コンセント引込口取付図

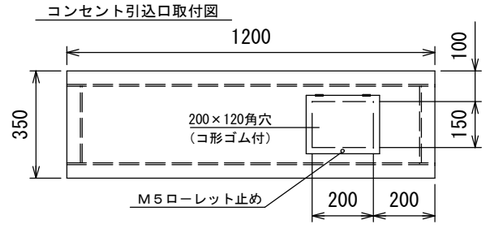

ベース加工図

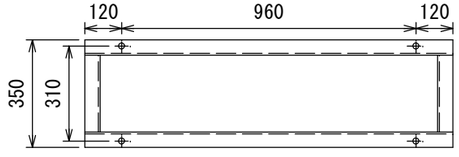

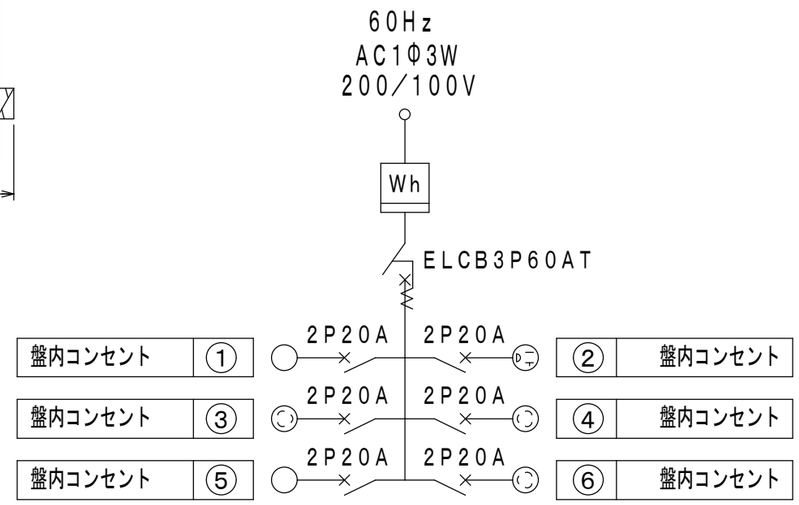

記号	名　称
⊕	2P20Am×2　接地極付高容量コンセント
⊂⊃	2P15Am×4　接地極付コンセント

*基本仕様

・屋外自立型（国土交通省仕様）
・鋼板製（亜鉛メッキ仕上げ+指定色塗装）*ベースチャンネルも指定色とする。
・No.200鍵付（タキゲン）
・コンセント引込口付（5Mローレット止め扉付）
*色・形状については監督員の承認を得ること。

Name	高槻城公園北エリア（一期）整備工事（公園）
Class	［電灯設備］詳細図（コンセント盤）
Date	令和7年度工事
Sheet No.	E / 7
Scale	NS
Checked by	b. s. l. s.

TAKATSUKI CITYHALL A.SECTION OF ARCHITECTURE

ハンドホール図

ハンドホール（B型ハンドホール）⑯⑰⑱⑲
（配管1～4本）
HH

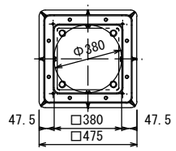

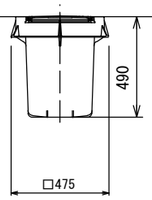

※樹脂製

ハンドホール⑩⑪⑫⑭⑮
（配管1～4本）
HH

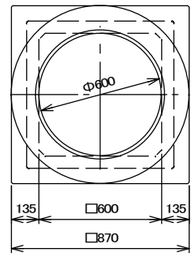

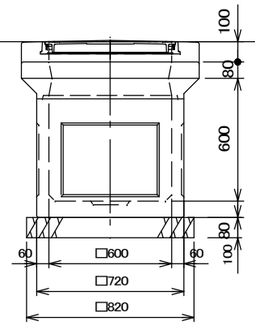

ハンドホール⑦⑨⑬及び監視カメラ用
（配管5～7本）
HH

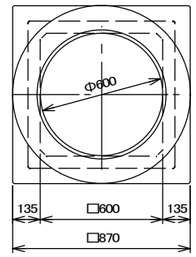

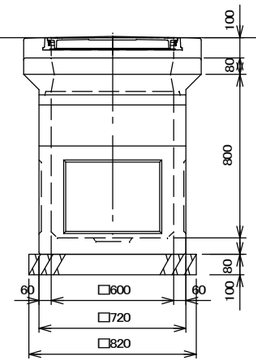

ハンドホール③⑥⑧
（配管6～10本）
HH

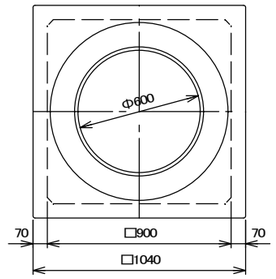

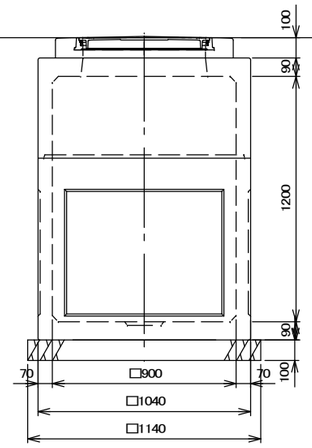

ハンドホール①②④⑤
（配管10～14本）
HH

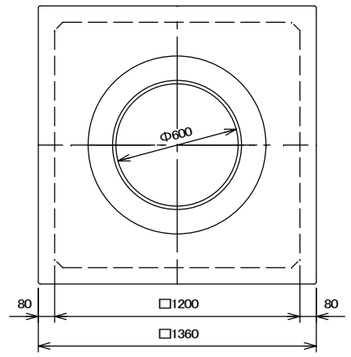

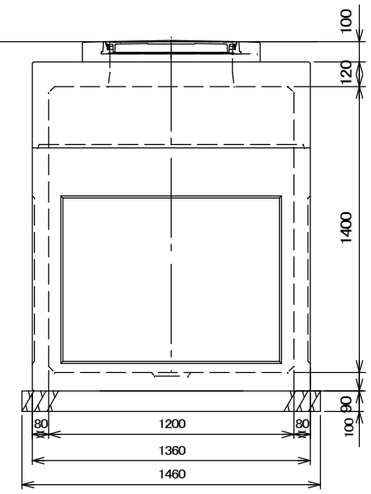

・電線管の穴は工場削孔を基本とする。
・ハンドホールと電線管の接続部にはＦＬジョイントまたは同等品を使用する。
・ハンドホール鉄蓋はＴ－２０仕様とする。
・ハンドホール化粧蓋仕様とする。

埋設断面図

埋設断面（1）
（配管1～4本）

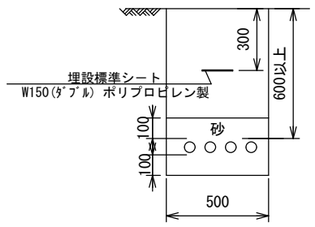

埋設断面（2）
（配管5～8本）

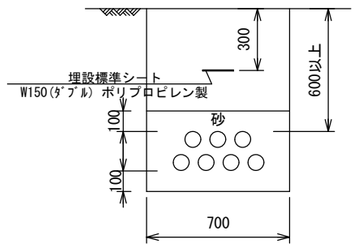

Name	高槻城公園北エリア（一期）整備工事（公園）
Class	[電灯設備]詳細図（ﾊﾝﾄﾞﾎｰﾙ・埋設断面） Date 令和７年度工事
Scale	1/30 (A3) Checked by b. s. l. s.
Sheet No.	E / 8

TAKATSUKI CITYHALL A.SECTION OF ARCHITECTURE

B	ポール照明	台数
	LLP-7108YUM	8
	LLA-7041U　LZA-92557	
	31w　色温度3000K	

監視カメラ2台付き=（1台）含む

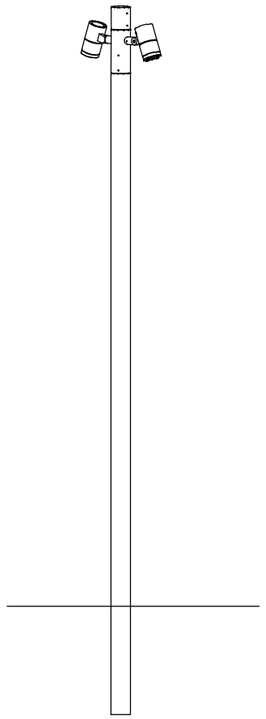

大光電機同等品以上とする。

F	ポール照明　駐車場	台数
	LP-2113B-76L	4
	ポール含む　77w　色温度3000K	

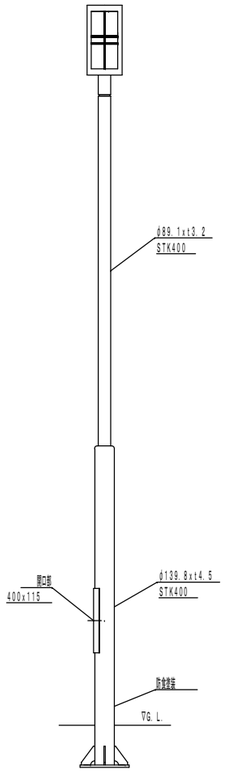

因幡電機同等品以上とする。

G	ポール照明　芸術文化劇場北館前	台数
	LP-2113A-54L-KAI	15
	ポール含む　58w　色温度3000K	

監視カメラ１台付き＝（２台）含む
監視カメラ２台付き＝（１台）含む
※G1～2は別途工事

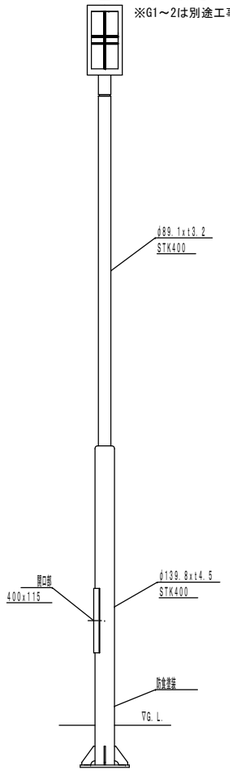

因幡電機同等品以上とする。

D	埋込投光照明　木戸	台数
	LLG-7067XU	6
	LZA-92949　LZA-92557	
	5.7w　色温度3000K	

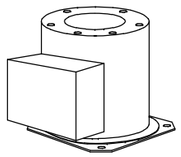

施工寸法H=130mm　大光電機同等品以上とする。

E	埋込投光照明　土塀	台数
	LLG-7069YUM	3
	LLA-7135U　LZA-90435	
	5.7w　調光　色温度3000K	

LZA-90306E調光器
調光対応備品含む

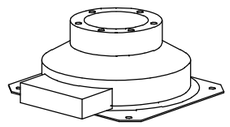

施工寸法 H=170mm　大光電機同等品以上とする。

I	庭園灯　東口	台数
	XY2890K	4
	LDT6L-G-E17ST6	
	6.4w　色温度2700K	

ポール径：100角　H:605　パナソニック同等品以上とする。

J	屋外用直付け　通り抜け	台数
	LGW51690	6
	5.7w　色温度2700K	

拡散タイプ、防雨型、天井直付型
パナソニック同等品以上とする。

K	アッパーライト　紅葉並木	台数
	LLS-7006YUME別注	20
	LZA-92558	
	26w　調光　色温度3000K	

保護ガード付き
DP-37154GE調光器
調光対応備品含む

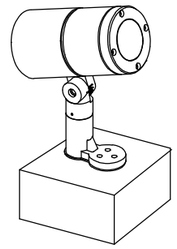

大光電機同等品以上とする。

L	歩道照明　紅葉並木	台数
	XY2889K	6
	LDT6L-G-E17ST6	
	6.4w　色温度2700K	

ポール径：100角　H:955　パナソニック同等品以上とする。

N	歩道照明　西側通路	台数
	AD-2671-L	16
	6.8w　色温度2700K	

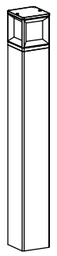

寸法：幅140×140・高850・埋込深350mm
山田照明同等品以上とする。

P	ライン照明　土塀.板塀	台数
	LZW-93587LT	103
	L=1190	
	22w　200V　調光　色温度2700K	

専用電源ｹｰﾌﾞﾙ、制御ｹｰﾌﾞﾙ及び延長ｹｰﾌﾞﾙ含む
取付けSUSBOX含む

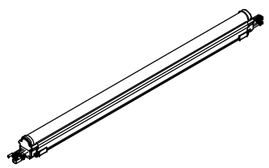

大光電機同等品以上とする。

Q	辻行灯	台数
		2
	E-26　ソケット台　ランプ	
	7.4w　色温度2700K	

※辻行灯本体は土木工事［公園　K-40図参照］
※ﾗﾝﾌﾟ及びｿｹｯﾄ支給は土木工事。

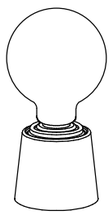

R	ベンチ照明	台数
	NTN83374	24
	L=1467　24V　電源別置き	
	11.6w　調光　色温度3000K	

※ﾍﾞﾝﾁ本体は土木工事［公園図面参照］
※ﾍﾞﾝﾁ照明連結長は9m（給電配線別）なので
それを超えないように系統分けして接続すること。

［公園　K-00図参照］
パナソニック同等品以上とする。

S	フットライト	台数
	LLF-7072LU	20
	7.5w　色温度2700K	

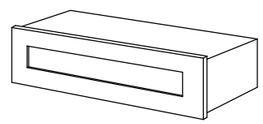

施工寸法 60×250mm H=145mm
大光電機同等品以上とする。

T	アッパーライト　紅葉並木	台数
	LLS-7006YUME別注	6
	LZA-92558	
	26w　調光　色温度3000K	

保護ガード付き
DP-37154GE調光器
調光対応備品含む

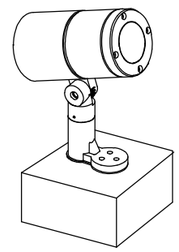

大光電機同等品以上とする。

Name	高槻城公園北エリア（一期）整備工事（公園）
Class	［電灯設備］照明器具姿図（１）
Date	令和７年度工事
Sheet No.	E / 9
Scale	NS
Checked by	b.　s.　l.　s.

TAKATSUKI　CITYHALL　A.SECTION OF ARCHITECTURE

D　埋込投光照明　木戸

LLG-7067XU

LZA-92949　LZA-92557

大光電気 同等品以上とする。

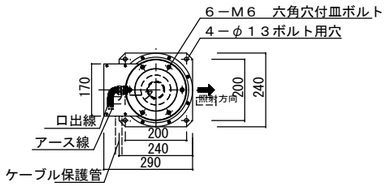

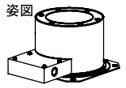

平面図　１：２０

消費電力：５．７Ｗ
本体：ステンレス　黒塗装
枠：ステンレス　ヘアライン
コーン：アルミ鏡面
カバー：強化ガラス　透明
重量：５．０ｋｇ
容量：１７ＶＡ　（１００Ｖ用）
色温度：３０００Ｋ
２５°広角形
スプレッドレンズ装着

＊指定色仕上げとする。

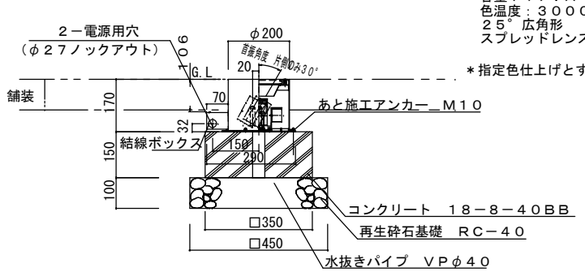

断面図　１：２０

・埋込アッパーライトと石張舗装の取り合いはきれいに仕上げること。

E　埋込投光照明　土塀

LLG-7069YUM

LLA-7135U　LZA-90435

大光電気 同等品以上とする。

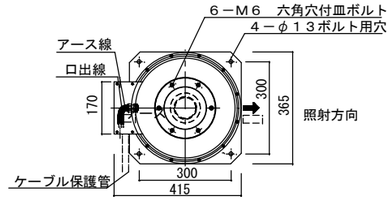

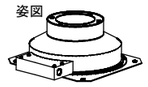

平面図　１：２０

消費電力：５．７Ｗ
本体：ステンレス　黒塗装
枠：ステンレス　ヘアライン
コーン：アルミ鏡面
カバー：強化ガラス　透明
重量：７．０ｋｇ
容量：２３ＶＡ　（１００Ｖ用）
色温度：３０００Ｋ
２５°広角形
フラッドレンズ装着

＊指定色仕上げとする。

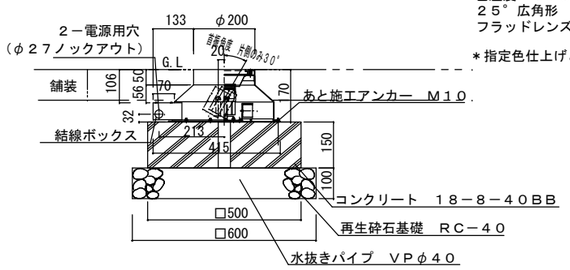

断面図　１：２０

・埋込アッパーライトと石張舗装の取り合いはきれいに仕上げること。

N　歩道照明　西側通路

AD-2671-L

6.8ｗ　色温度2700K

山田照明 同等品以上とする。

消費電力：６．８Ｗ
本体：アルミダイカスト
カバー：乳白ガラス
重量：６．０ｋｇ

＊指定色仕上げとする。

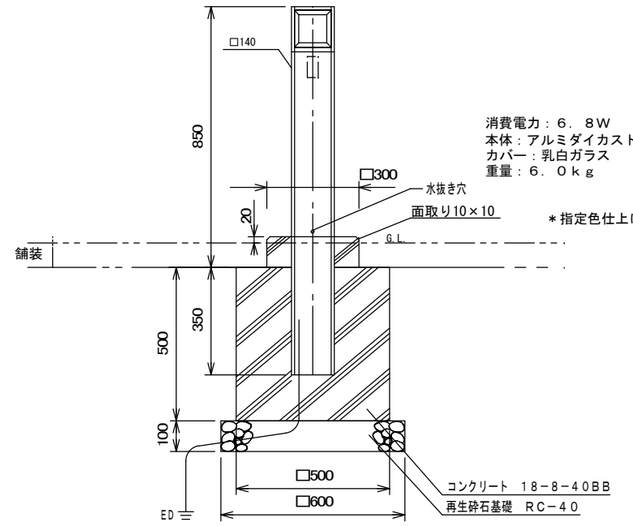

断面図　１：２０

L　歩道照明　紅葉並木

XY2889K

LDT6L-G-E17ST6

6.4ｗ　色温度2700K

パナソニック 同等品以上とする。

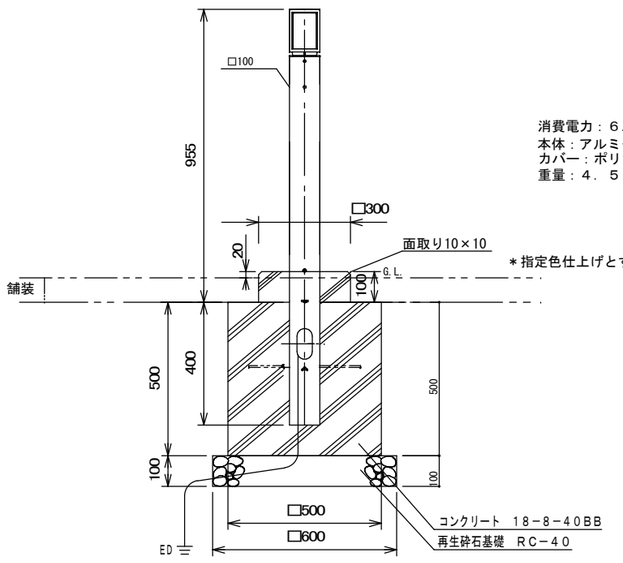

断面図　１：２０

消費電力：６．４Ｗ
本体：アルミダイカスト
カバー：ポリカーボネート乳白
重量：４．５ｋｇ

＊指定色仕上げとする。

I　庭園灯　東口

XY2890K

LDT6L-G-E17ST6

6.4ｗ　色温度2700K

パナソニック 同等品以上とする。

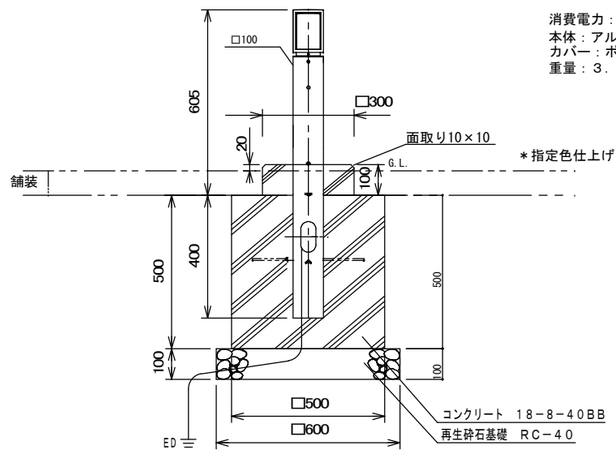

断面図　１：２０

消費電力：６．４Ｗ
本体：アルミダイカスト
カバー：ポリカーボネート乳白
重量：３．５ｋｇ

＊指定色仕上げとする。

K・T　紅葉並木等・土塀前広場

LLS-7006YUME

LZA-92558

26ｗ　色温度3000K

大光電気 同等品以上とする。

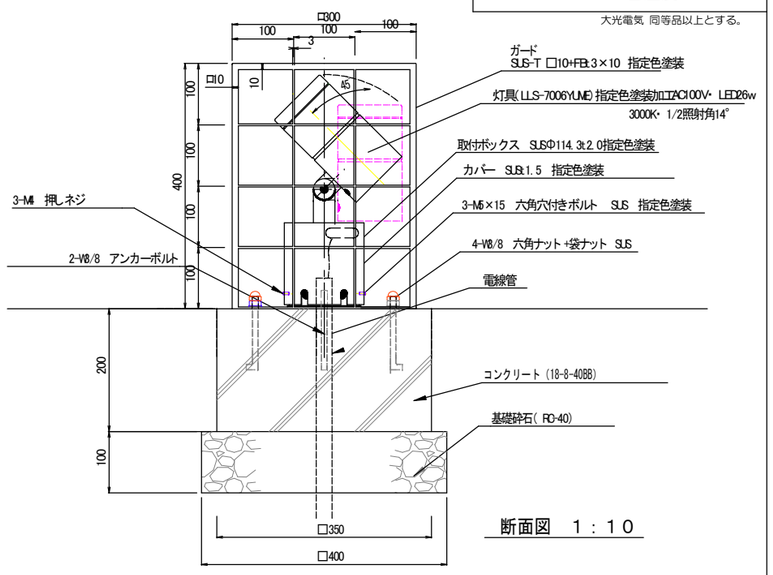

断面図　１：１０

Name	高槻城公園北エリア（一期）整備工事（公園）
Class	［電灯設備］照明器具姿図（２）
Date	令和７年度工事
Scale	図示
Checked by	b.　s.　l.　s.
Sheet No.	E / 10

TAKATSUKI　CITYHALL　A.SECTION OF ARCHITECTURE

F	ポール照明　駐車場	LP-2113B-76L
		ポール含む　77ｗ　色温度3000K

同種電機 同等品以上とする。

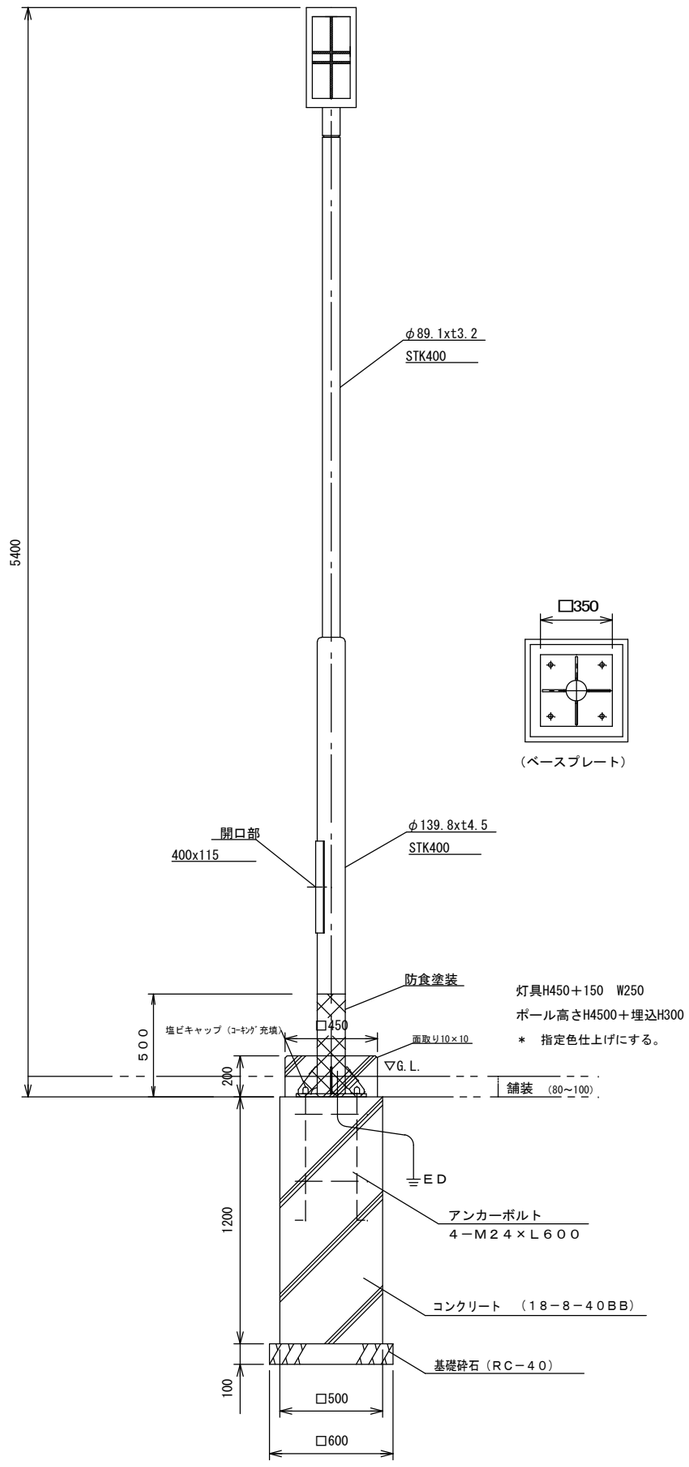

断面図　１：３０

G	ポール照明　芸術文化劇場北館前	LP-2113A-54L-KAI
		ポール含む　58ｗ　色温度3000K

同種電機 同等品以上とする。

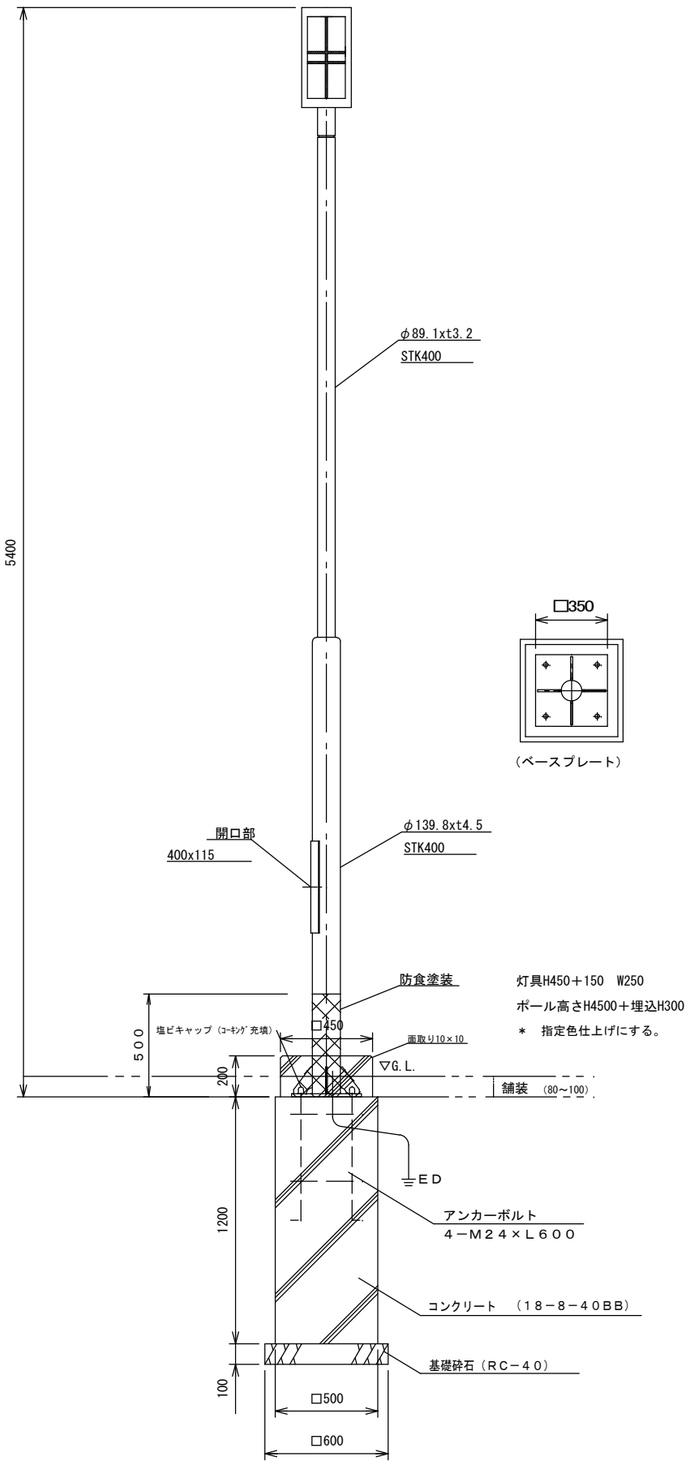

断面図　１：３０

B	ポール照明	LLP-7108YUM
		LLA-7041U　LZA-92557
		31ｗ　色温度3000K

大光電機 同等品以上とする。

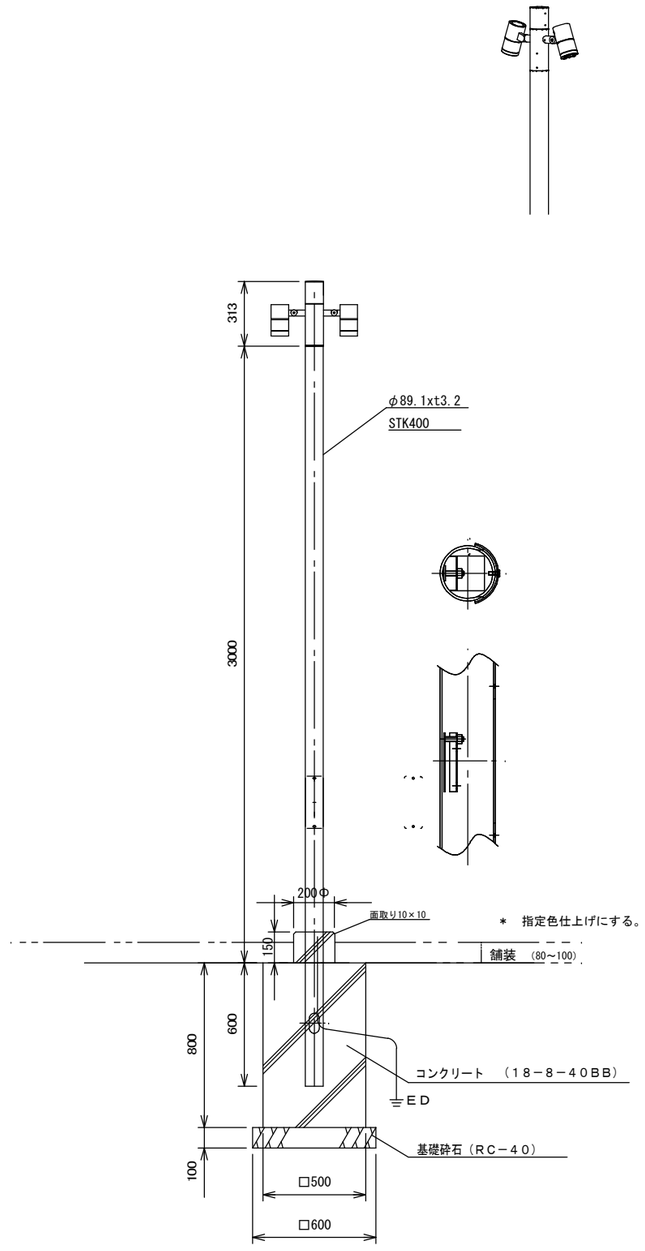

断面図　１：３０

Name	高槻城公園北エリア（一期）整備工事（公園）	
Class	［電灯設備］照明器具姿図（３）	Date 令和７年度工事
Sheet No. E/11	Scale 1/30 (A3)	Checked by b. s. l. s.

TAKATSUKI　CITYHALL　A.SECTION OF ARCHITECTURE

F '	専用ポール　芸術文化劇場北館東側	監視カメラ専用ポール

因幡電機 同等品以上とする。
（1台）

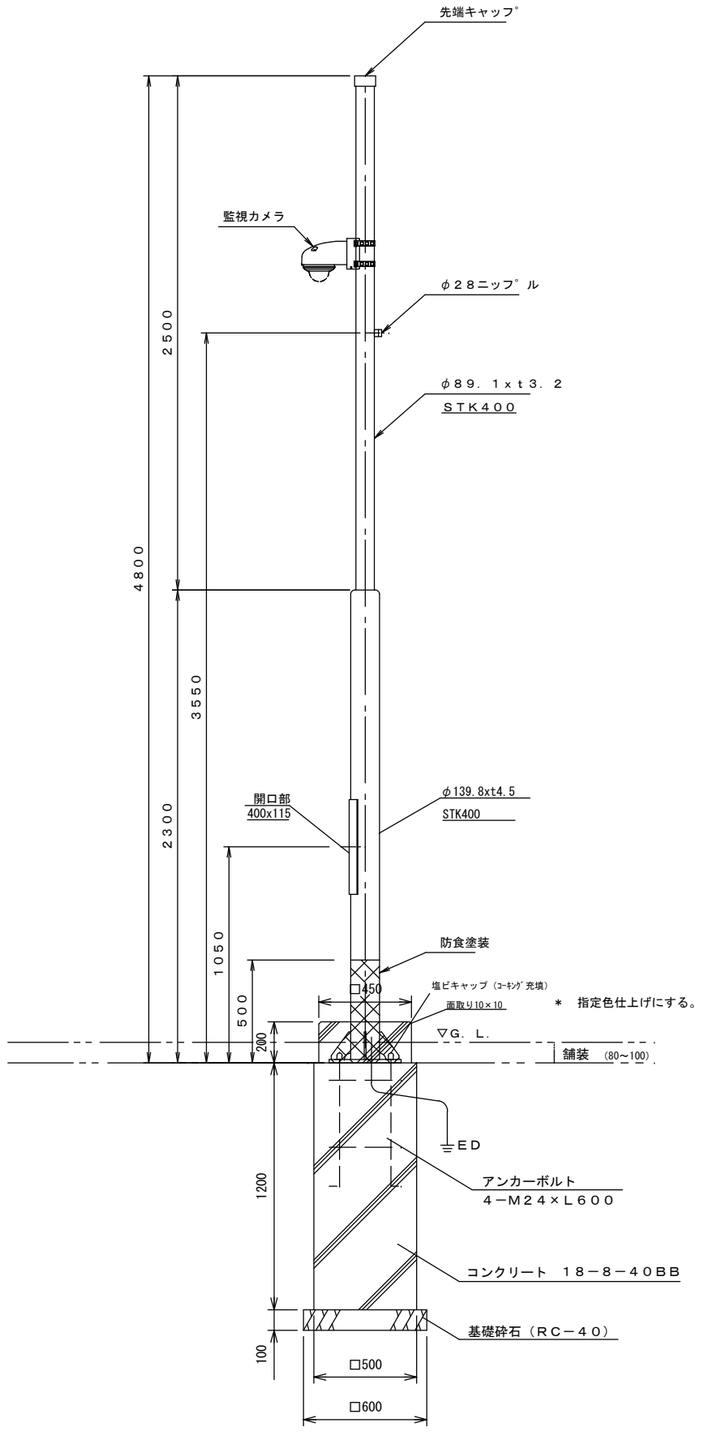

断面図　１：３０

G '	ポール照明　芸術文化劇場北館南側	監視カメラ取付仕様	LP-2113A-54L-KAI
			ポール含む　58w　色温度3000K

因幡電機 同等品以上とする。
監視カメラ1台付き＝（2台）
監視カメラ2台付き＝（1台）

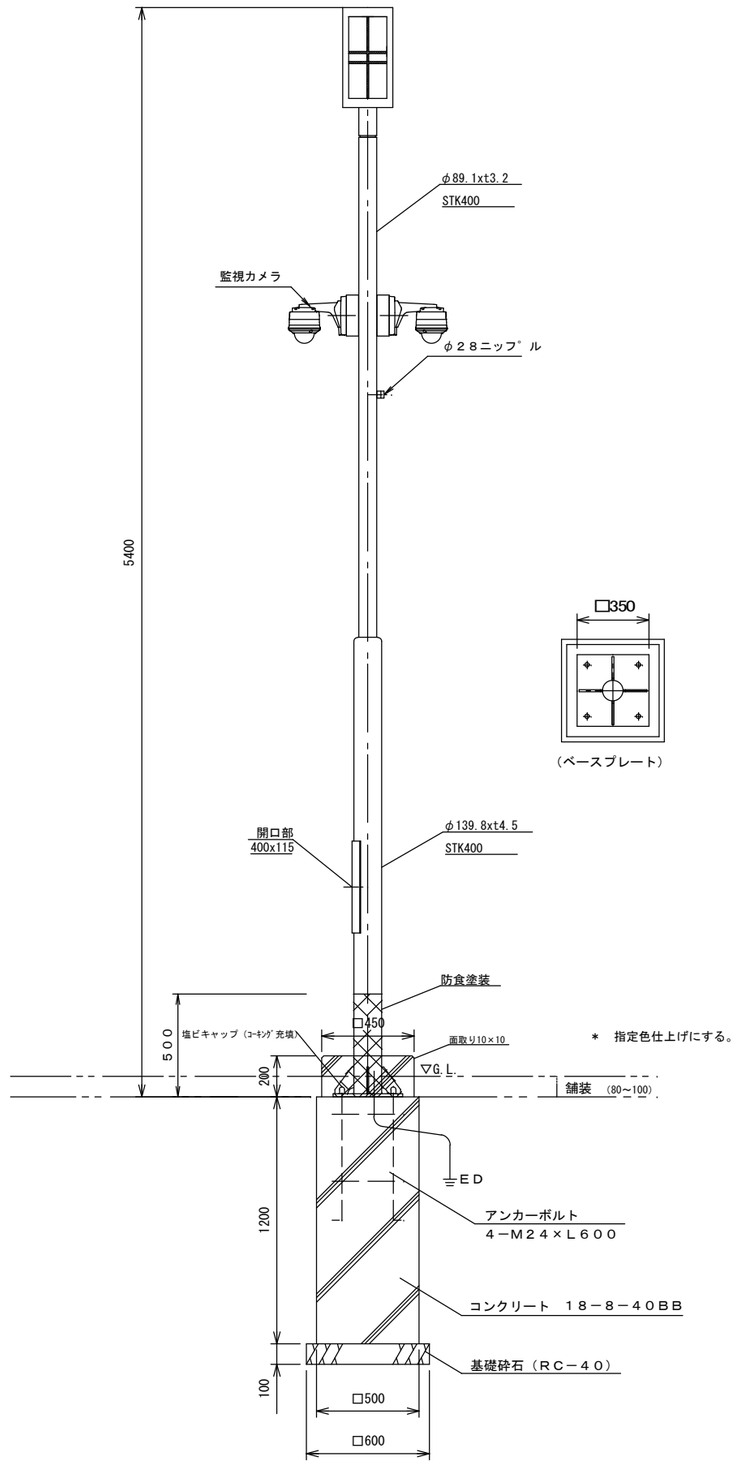

断面図　１：３０

B '	ポール照明西口側	監視カメラ取付仕様	LLP-7108YUM
			LLA-7041U　LZA-92557
			31w　色温度3000K

大光電機 同等品以上とする。
監視カメラ2台付き＝（1台）

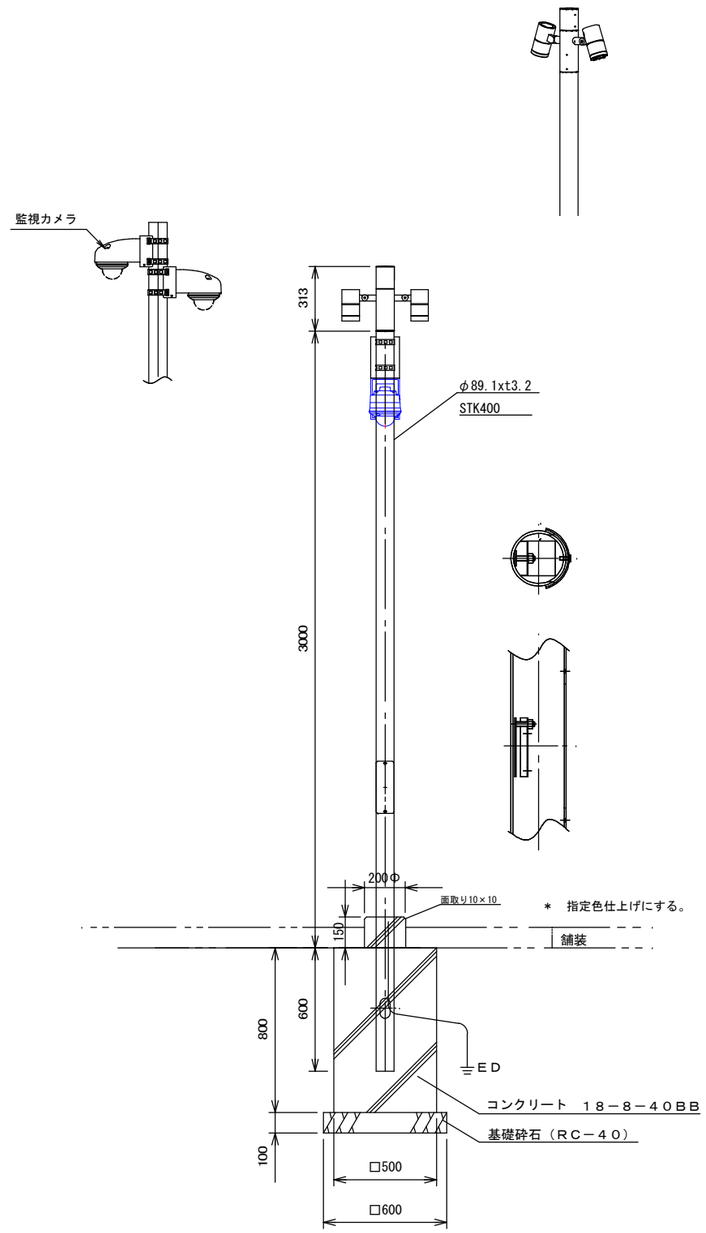

断面図　１：３０

Name	高槻城公園北エリア（一期）整備工事（公園）		
Class	［電灯設備］照明器具姿図（４）	Date	令和７年度工事
Scale	1/30 (A3)	Checked by	b. s. l. s.
Sheet No.	E / 12		

TAKATSUKI　CITYHALL　A.SECTION OF ARCHITECTURE

ライン照明側面図

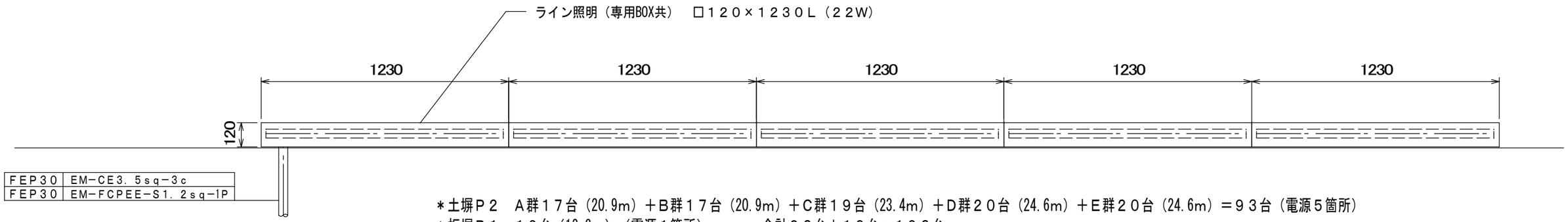

＊土塀Ｐ２　Ａ群１７台（20.9m）＋Ｂ群１７台（20.9m）＋Ｃ群１９台（23.4m）＋Ｄ群２０台（24.6m）＋Ｅ群２０台（24.6m）＝９３台（電源５箇所）
＊板塀Ｐ１　１０台（12.3m）（電源１箇所）　　合計９３台＋１０台＝１０３台

ライン照明設置断面図

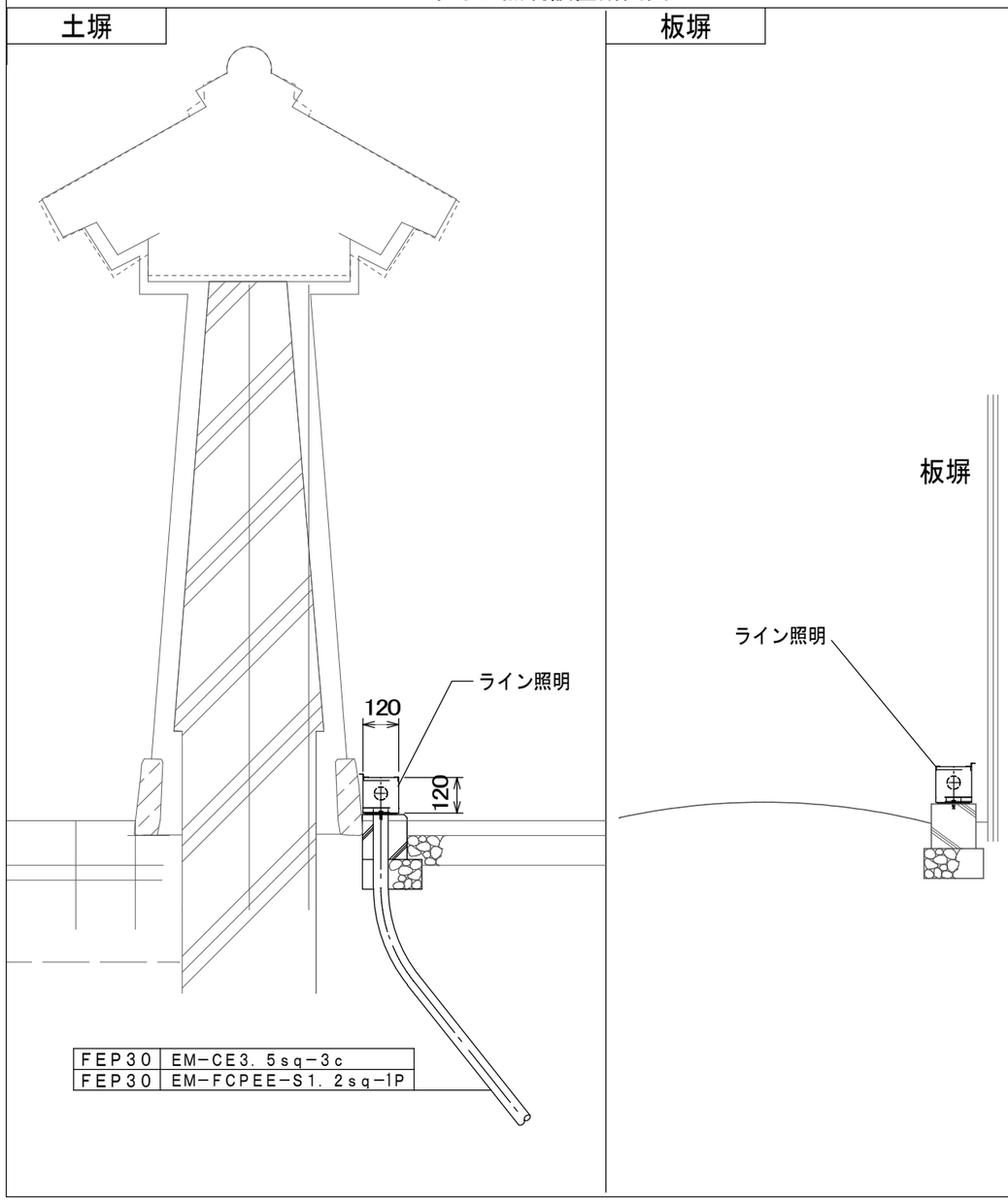

ライン照明設置詳細図

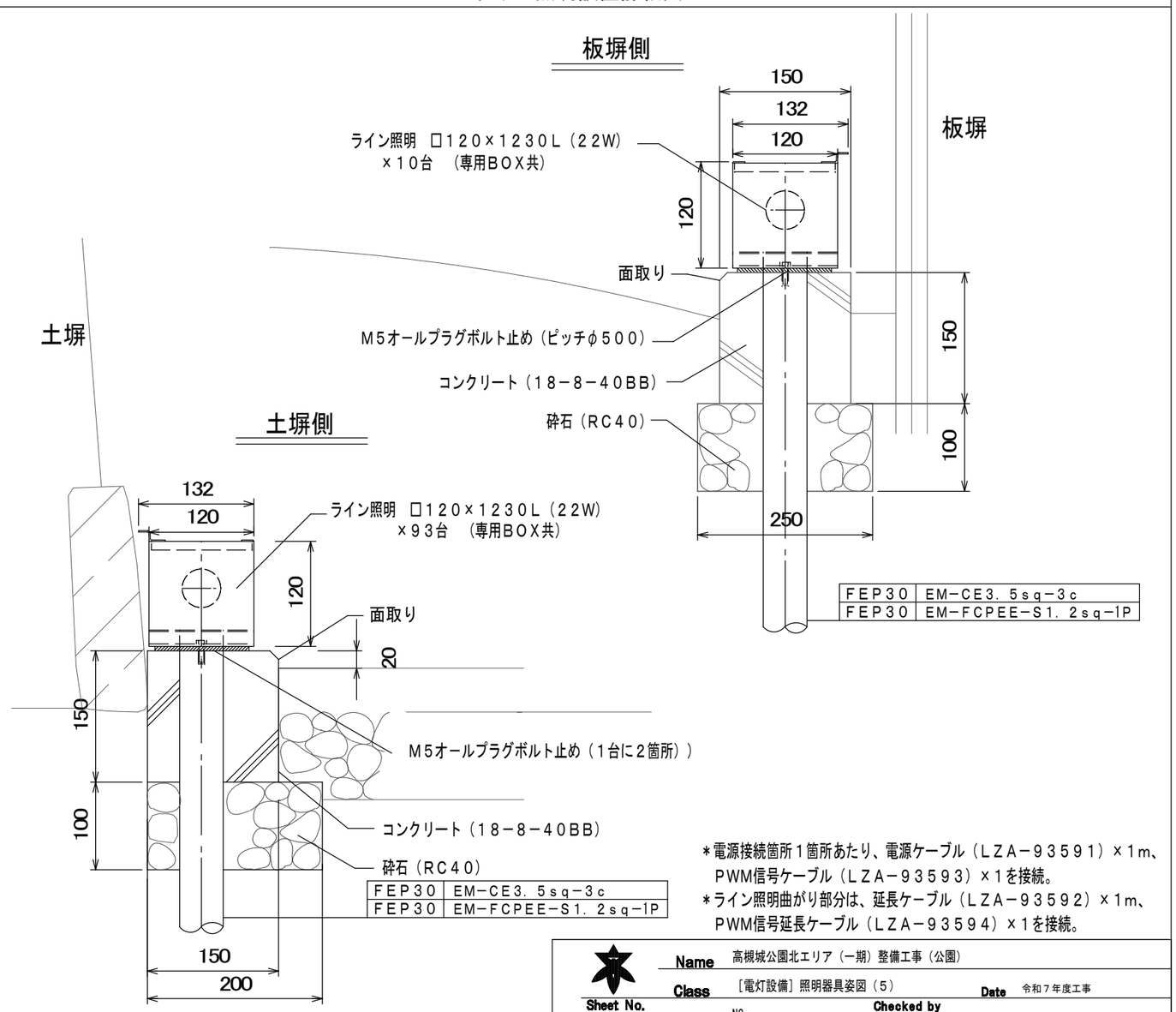

＊電源接続箇所１箇所あたり、電源ケーブル（ＬＺＡ－９３５９１）×1m、
ＰＷＭ信号ケーブル（ＬＺＡ－９３５９３）×1を接続。
＊ライン照明曲がり部分は、延長ケーブル（ＬＺＡ－９３５９２）×1m、
ＰＷＭ信号延長ケーブル（ＬＺＡ－９３５９４）×1を接続。

Name	高槻城公園北エリア（一期）整備工事（公園）
Class	［電灯設備］照明器具姿図（５）
Date	令和７年度工事
Scale	NS
Checked by	b. s. l. s.
Sheet No.	E / 13

TAKATSUKI　CITYHALL　A.SECTION OF ARCHITECTURE

［電灯設備］平面図　Ｓ＝１：６００

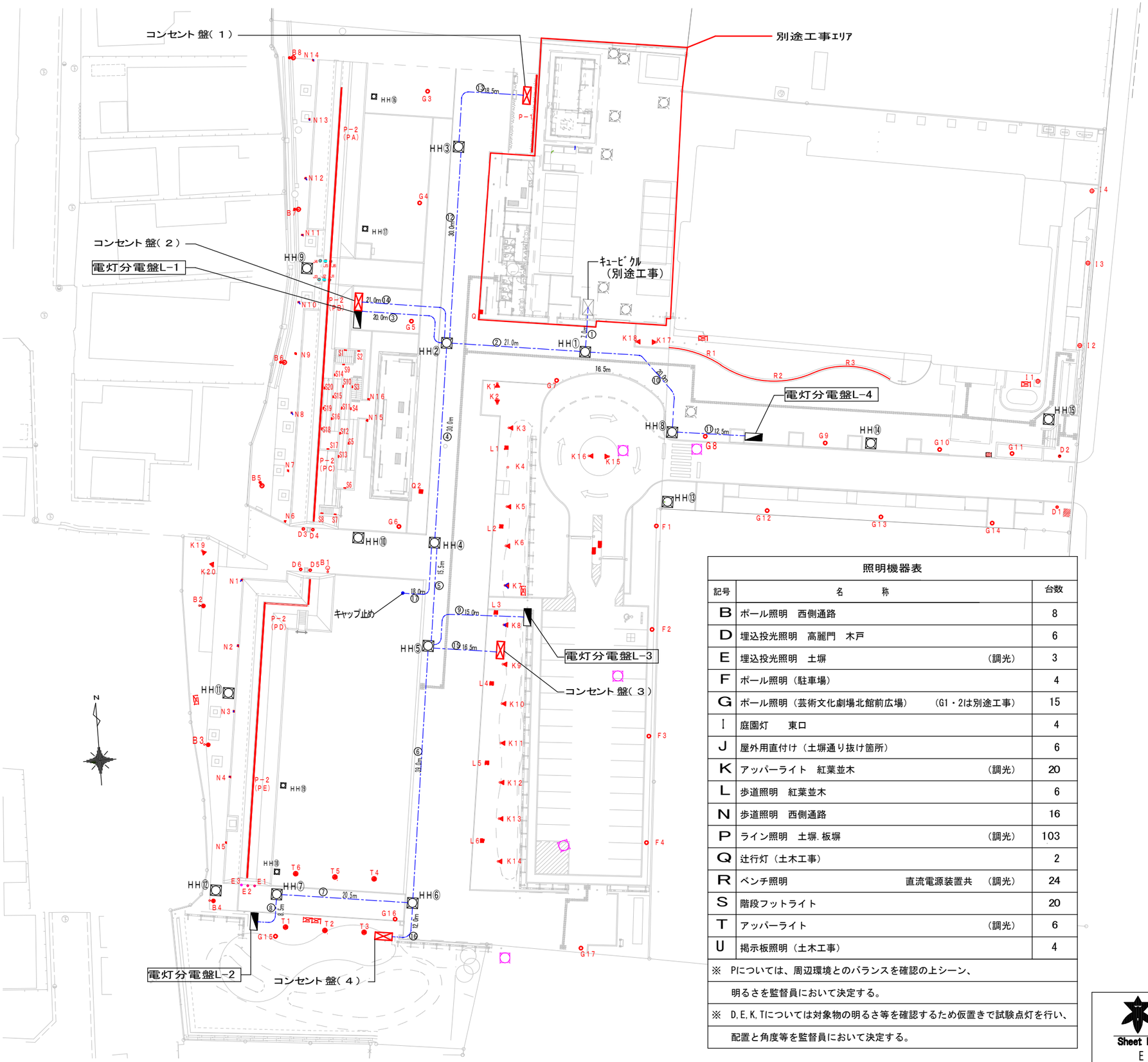

照明機器表		
記号	名　　称	台数
B	ポール照明　西側通路	8
D	埋込投光照明　高麗門　木戸	6
E	埋込投光照明　土塀　（調光）	3
F	ポール照明（駐車場）	4
G	ポール照明（芸術文化劇場北館前広場）　（G1・2は別途工事）	15
I	庭園灯　東口	4
J	屋外用直付け（土塀通り抜け箇所）	6
K	アッパーライト　紅葉並木　（調光）	20
L	歩道照明　紅葉並木	6
N	歩道照明　西側通路	16
P	ライン照明　土塀.板塀　（調光）	103
Q	辻行灯（土木工事）	2
R	ベンチ照明　直流電源装置共　（調光）	24
S	階段フットライト	20
T	アッパーライト　（調光）	6
U	掲示板照明（土木工事）	4

※　Pについては、周辺環境とのバランスを確認の上シーン、
明るさを監督員において決定する。

※　D,E,K,Tについては対象物の明るさ等を確認するため仮置きで試験点灯を行い、
配置と角度等を監督員において決定する。

注記

・数量はE-15～E-18の数量を計上している。

	記号	名　称		単位	数量
		電線管	FEP 125	m	336.0
			FEP 100	m	32.0
			FEP 65	m	317.0
			FEP 50	m	933.0
			FEP 40	m	337.2
			FEP 30	m	2572.1
			PF 22	m	136.3
		電線	EM-CET38sq	m	314.0
			EM-CET22sq	m	479.5
			EM-CE3.5sq-3c	m	3186.7
			EM-FCPEES1.2sq-1P	m	257.8
	HH	HH①②④⑤　1200□-1400H　蓋R20K-60		基	4
		HH③⑥⑧　900□-1200H　蓋R20K-60		基	3
		HH⑦⑨⑬　600□-800H　蓋R20K-60		基	3
		HH⑩⑪⑫⑭⑮ 600□-600H　蓋R20K-60		基	5
		HH⑯⑰⑱⑲　Ｂ型ハンドホール		基	4
		＊ハンドホール蓋は化粧蓋とする。			
		ﾌﾟﾙﾎﾞｯｸｽ　200*200*100　SUS		個	3
		電灯分電盤		面	4
		コンセント盤		面	4
		灌水コントローラー（公園機械工事）		面	※
		※公園機械設備で計上			
		既存空配管			
		既存ハンドホール			

Name	高槻城公園北エリア（一期）整備工事（公園）
Class	［電灯設備］平面図
Date	令和７年度工事
Scale	1/600（A3）
Checked by	b.　s.　l.　s.
Sheet No.	E / 14

TAKATSUKI　CITYHALL　A.SECTION OF ARCHITECTURE

［電灯設備］平面詳細図（電灯分電盤L-1系統）　S:1/300（A3）

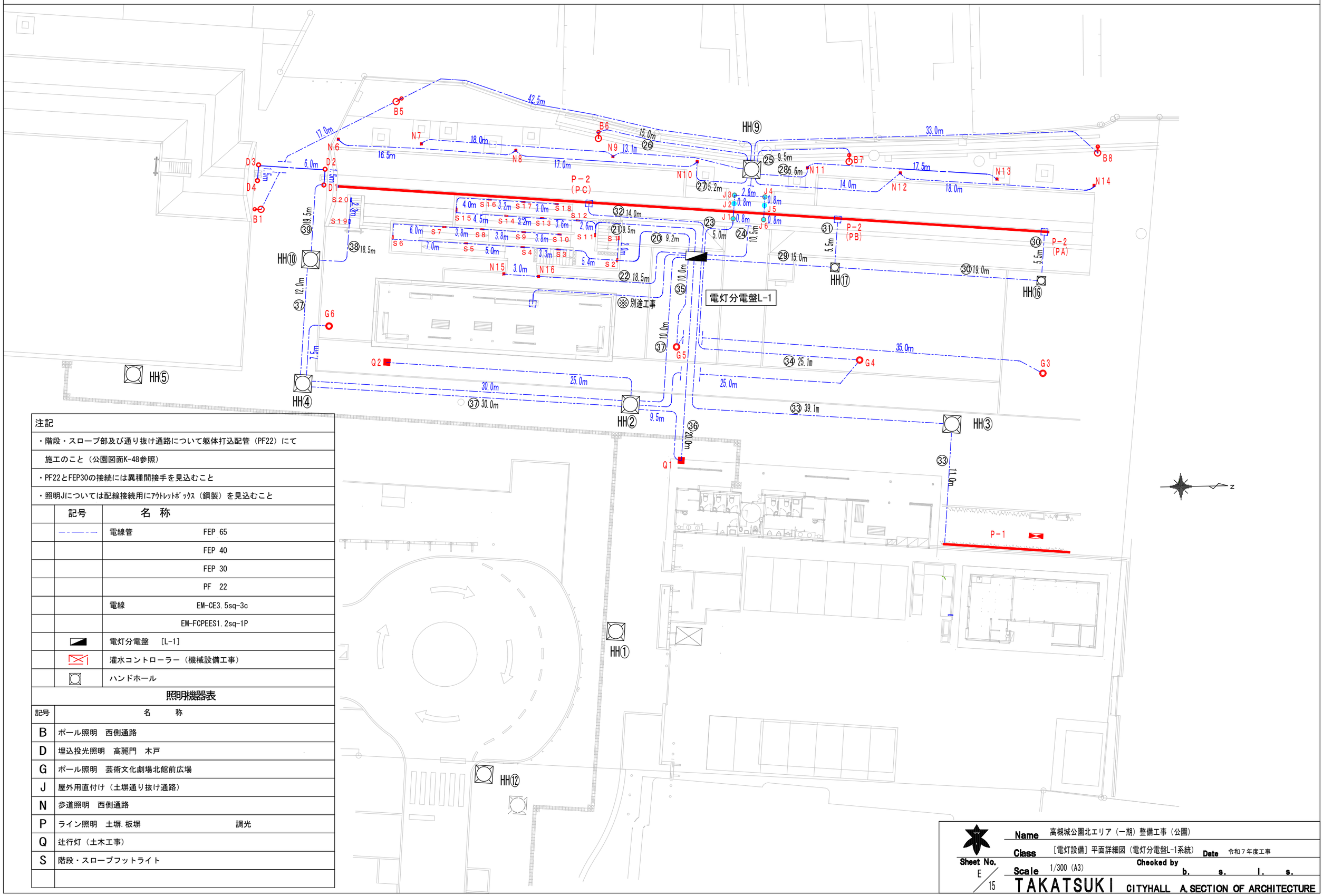

注記
・階段・スロープ部及び通り抜け通路について躯体打込配管（PF22）にて施工のこと（公園図面K-48参照）
・PF22とFEP30の接続には異種間接手を見込むこと
・照明Jについては配線接続用にｱｳﾄﾚｯﾄﾎﾞｯｸｽ（鋼製）を見込むこと

	記号	名　称	
		電線管	FEP 65
			FEP 40
			FEP 30
			PF　22
		電線	EM-CE3.5sq-3c
			EM-FCPEES1.2sq-1P
		電灯分電盤　［L-1］	
		灌水コントローラー（機械設備工事）	
		ハンドホール	

照明機器表

記号	名　称
B	ポール照明　西側通路
D	埋込投光照明　高麗門　木戸
G	ポール照明　芸術文化劇場北館前広場
J	屋外用直付け（土塀通り抜け通路）
N	歩道照明　西側通路
P	ライン照明　土塀.板塀　　調光
Q	辻行灯（土木工事）
S	階段・スロープフットライト

Name	高槻城公園北エリア（一期）整備工事（公園）
Class	［電灯設備］平面詳細図（電灯分電盤L-1系統）
Date	令和７年度工事
Scale	1/300（A3）
Checked by	b.　s.　l.　s.
Sheet No.	E/15

TAKATSUKI　CITYHALL　A.SECTION OF ARCHITECTURE

［電灯設備］平面詳細図（電灯分電盤L-2系統）　S:1/300（A3）

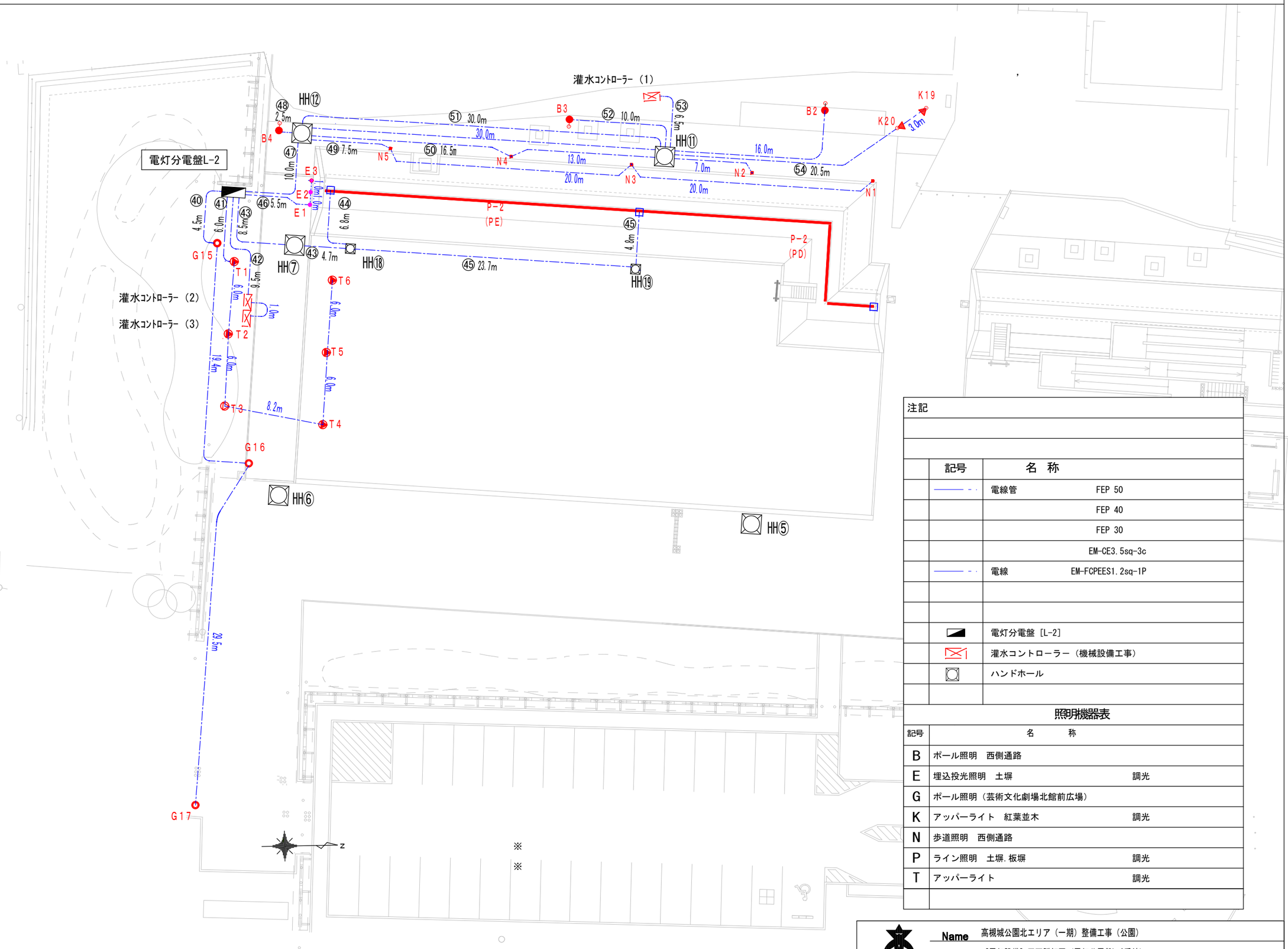

注記

	記号	名　称	
	——— - -	電線管	FEP 50
			FEP 40
			FEP 30
			EM-CE3.5sq-3c
	——— - -	電線	EM-FCPEES1.2sq-1P
	◪	電灯分電盤［L-2］	
	⊠	灌水コントローラー（機械設備工事）	
	◯	ハンドホール	

照明機器表

記号	名　称	
B	ポール照明　西側通路	
E	埋込投光照明　土塀	調光
G	ポール照明（芸術文化劇場北館前広場）	
K	アッパーライト　紅葉並木	調光
N	歩道照明　西側通路	
P	ライン照明　土塀.板塀	調光
T	アッパーライト	調光

Name	高槻城公園北エリア（一期）整備工事（公園）
Class	［電灯設備］平面詳細図（電灯分電盤L-2系統）
Date	令和７年度工事
Scale	1/300（A3）
Checked by	b. s. l. s.
Sheet No.	E / 16

TAKATSUKI　CITYHALL　A.SECTION OF ARCHITECTURE

［電灯設備］平面詳細図（電灯分電盤L-3系統）　S:1/300（A3）

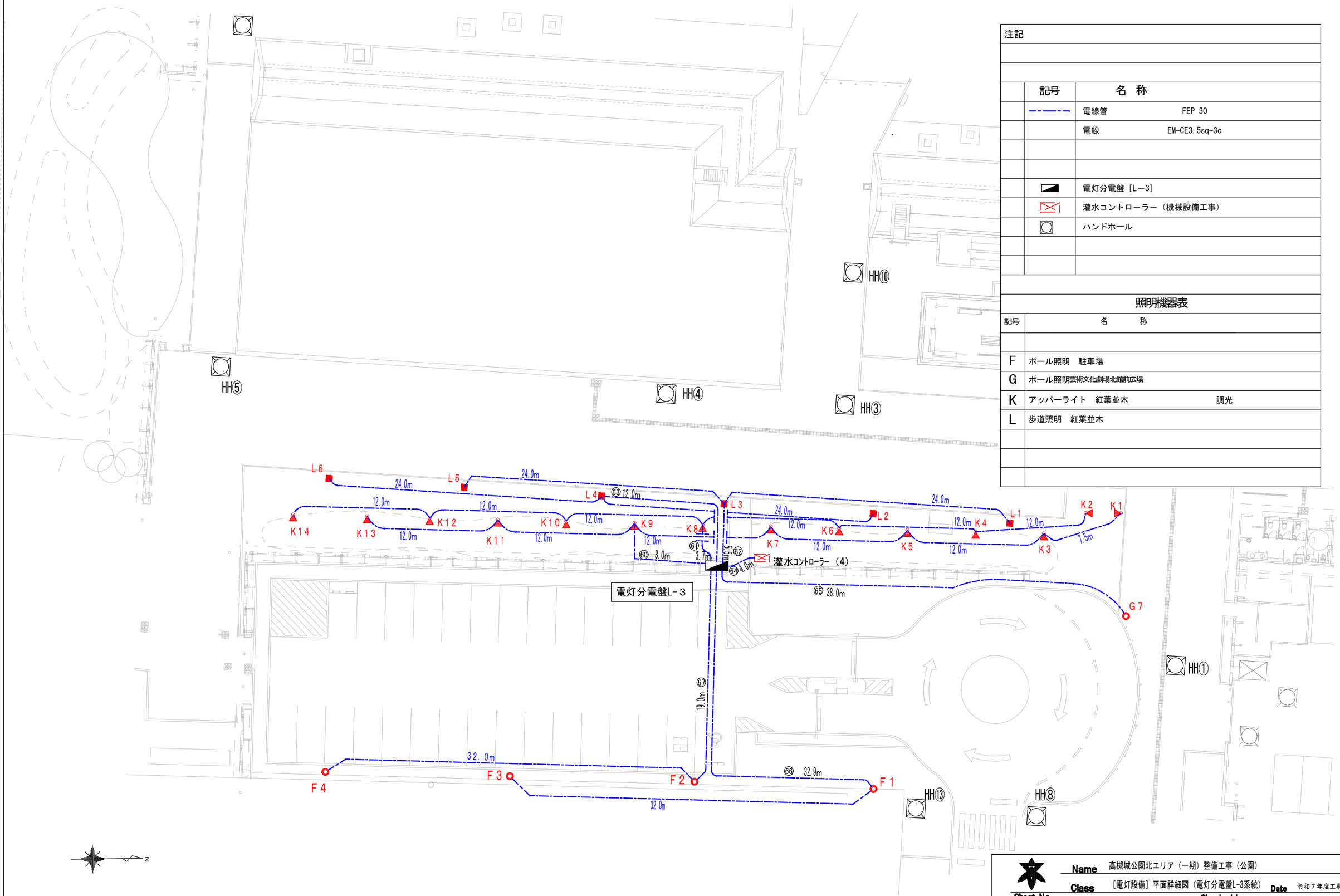

注記

	記号	名　称
		電線管　FEP 30
		電線　EM-CE3.5sq-3c
		電灯分電盤［L－3］
		灌水コントローラー（機械設備工事）
		ハンドホール

照明機器表

記号	名　称
F	ポール照明　駐車場
G	ポール照明芸術文化劇場北館前広場
K	アッパーライト　紅葉並木　調光
L	歩道照明　紅葉並木

Name 高槻城公園北エリア（一期）整備工事（公園）

Class ［電灯設備］平面詳細図（電灯分電盤L-3系統）　Date 令和７年度工事

Sheet No. E/17　Scale 1/300（A3）　Checked by b. s. l. s.

TAKATSUKI CITYHALL A.SECTION OF ARCHITECTURE

［電灯設備］平面詳細図（電灯分電盤L-4系統）　S:1/300（A3）

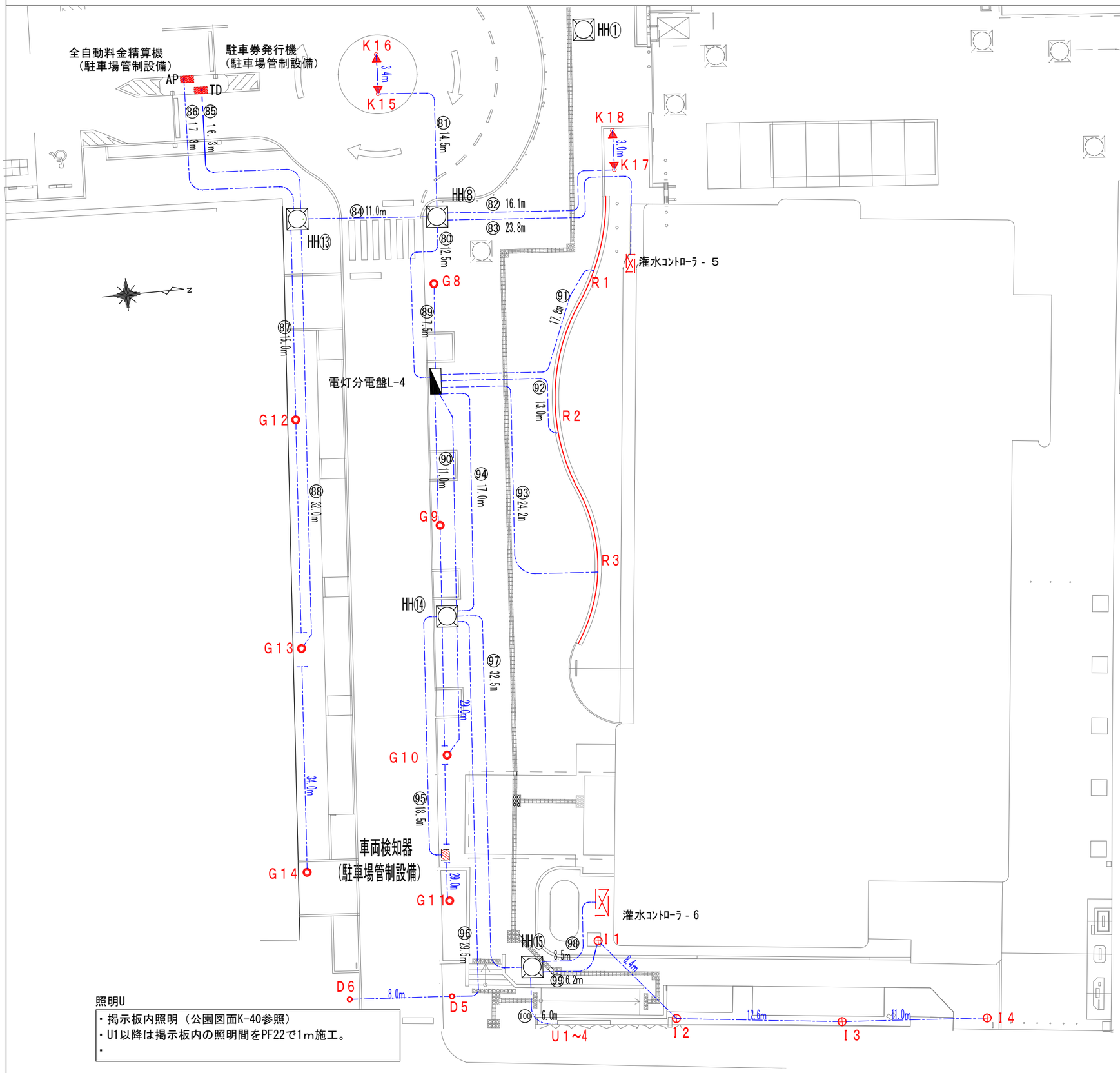

照明U

・掲示板内照明（公園図面K-40参照）
・U1以降は掲示板内の照明間をPF22で1m施工。
・

注記

・Rのベンチ照明（ライン照明）１系統ごとに配線接続用のプルボックス200*200+100(SUS製）を見込むこと

	記号	名　称	
	---·---	電線管	FEP 65
			FEP 40
			FEP 30
			PF 28
		電線	EM-CE3.5sq-3c
			EM-FCPEES1.2sq-1P
		電灯分電盤［L-4］	
	TD	駐車券発行機（駐車場管制設備）	
	AP	全自動料金精算機（駐車場管制設備）	
		車両感知器（駐車場管制設備）	
		灌水コントローラー（機械設備工事）	
		ハンドホール	

照明機器表

記号	名　称	
D	埋込投光照明　高麗門　木戸	
G	ポール照明　芸術文化劇場北館前広場	
I	庭園灯　東口	
K	アッパーライト　紅葉並木	調光
R	ベンチ照明（直流電源別置　電灯分電盤内蔵）	調光
U	案内板（照明は土木工事。電源線接続）	

Name　高槻城公園北エリア（一期）整備工事（公園）
Class　［電灯設備］平面詳細図（電灯分電盤L-4系統）　Date　令和７年度工事
Sheet No.　E/18
Scale　1/300（A3）　Checked by　b.　s.　l.　s.
TAKATSUKI　CITYHALL　A.SECTION OF ARCHITECTURE

［構内情報通信設備］平面図　Ｓ＝１：６００

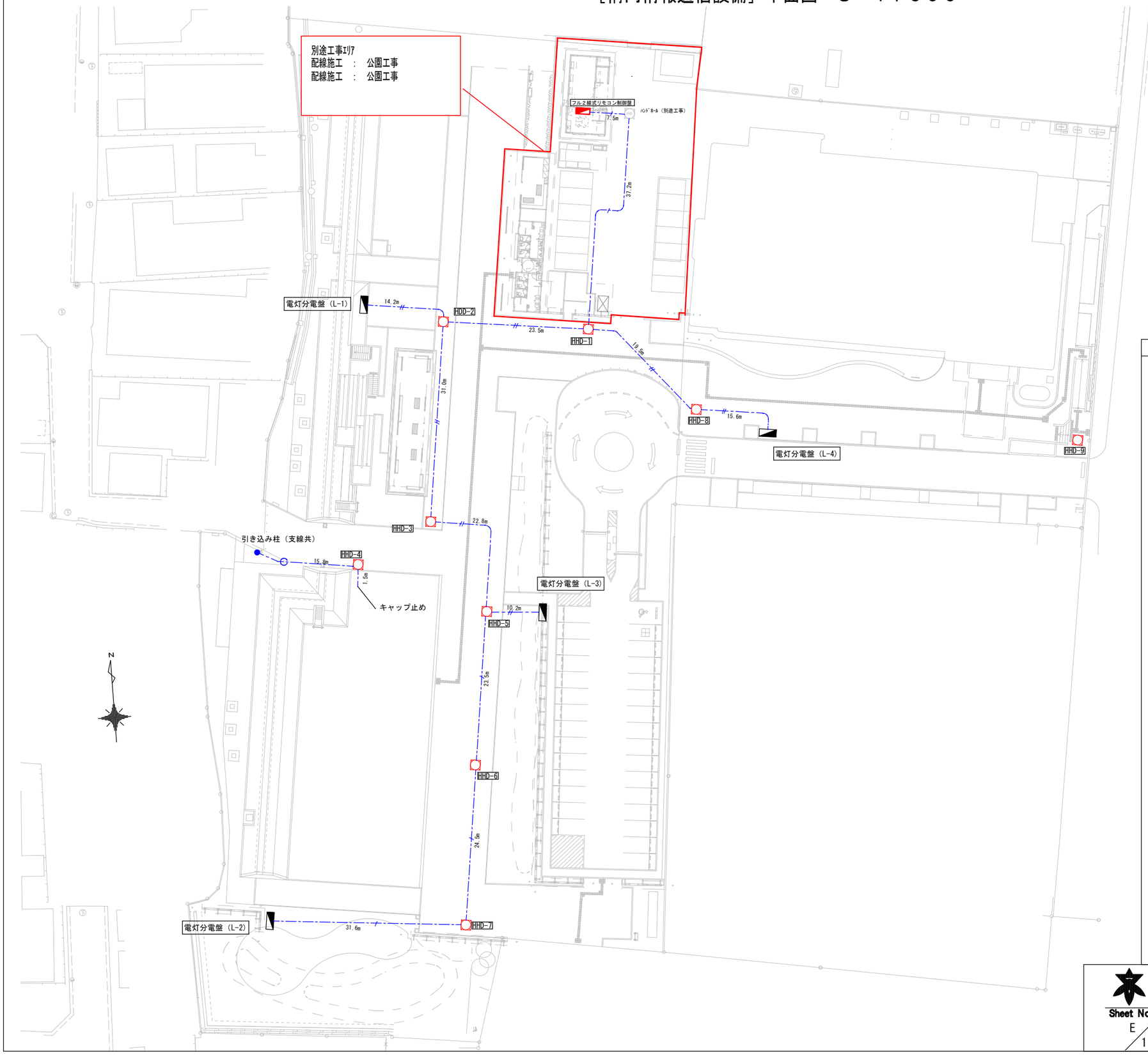

	記号	名　称	単位	数量
		電線管　FEP 30	m	669.2
		PE　28	m	23.0
		EM-FCPEES1.2sq-1P	m	529.5
		※配線数量は立上り及び接続余長を見込んで計上している。		
		ﾊﾝﾄﾞﾎｰﾙ（HDD-1～9）　600□-800H	基	9
		蓋R20K-60（化粧蓋×9）		
		引き込み柱（支線共）	基	1
		フル２線式リモコン制御盤	面	1

配線凡例

- EM-FCPEES1.2sq-1P（FEP30）+予備管FEP30
- EM-FCPEES1.2sq-1P*2（FEP30）+予備管FEP30
- 空配管（FEP30）*5

引き込み柱　Ｓ＝１：５０

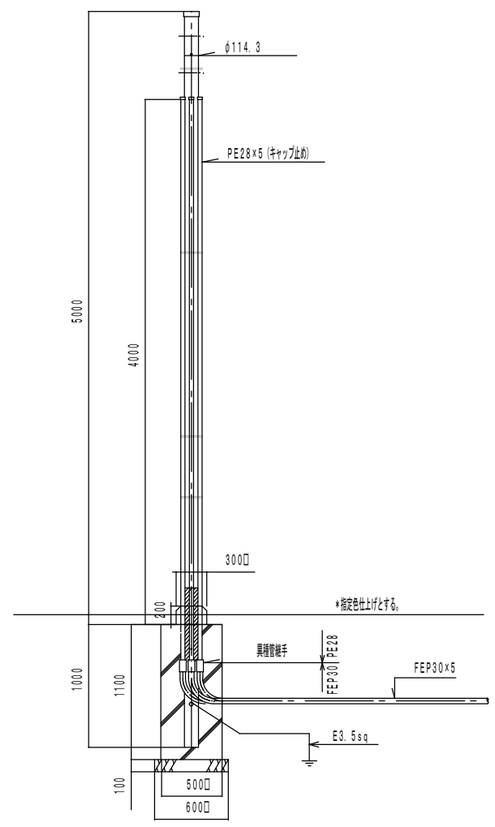

Name	高槻城公園北エリア（一期）整備工事（公園）
Class	［構内情報通信設備］平面図　Date 令和７年度工事
Scale	1/600・1/50（A3）　Checked by b. s. l. s.
Sheet No.	E / 19

TAKATSUKI　CITYHALL　A.SECTION OF ARCHITECTURE

ＩＴＶ設備　システムブロック図

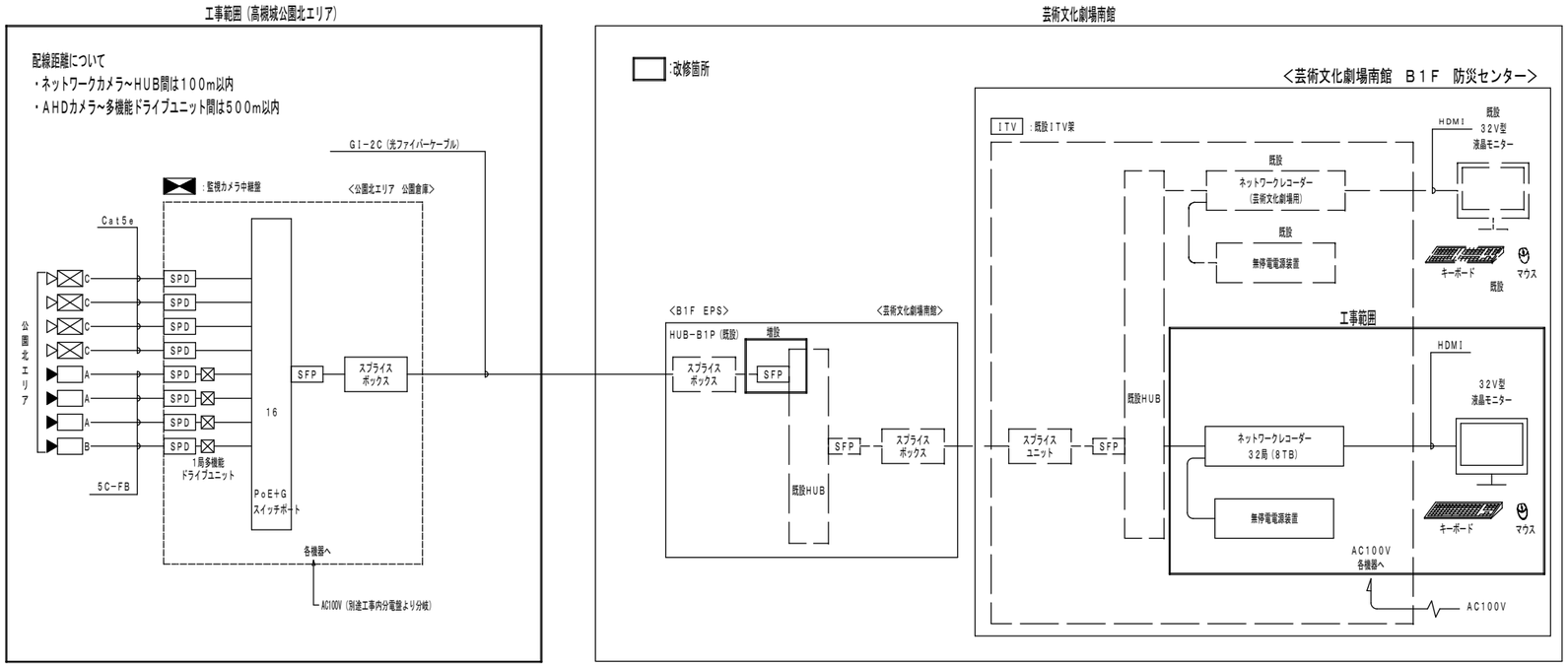

監視カメラ中継盤　（新設）

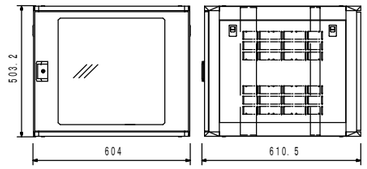

電源	ＡＣ100 Ｖ 50/60 Ｈｚ
■１局多機能ドライブユニット（４台）	
入力	カメラ、音声、接点
出力	映像×１、接点×２
マルチエンコード	Ｈ．265/Ｈ．264：合計３
	ＪＰＥＧ：１
ネットワークＩ／Ｆ	10ＢＡＳＥ－Ｔ/100ＢＡＳＥ－ＴＸ
画像圧縮方式	ストリーム１，２，４：Ｈ．265，Ｈ．264
	ストリーム３：ＪＰＥＧ
画像サイズ	最大1920×1080
フレームレート	Ｈ．265，Ｈ．264：最大30 ｆｐｓ
同時アクセス数	１４（ＨＴＴＰＳ機能使用時：８）
機能	ＳＤカード録画（パスワードロック対応）
	プライバシーマスク、モーションディテクト
	ＡＨＤコンビネーションカメラ制御
	ＡＨＤカメラ制御、切り出しズーム
拡張機能	通過人数カウント、滞在人数カウント
	プライバシー保護画像生成
	Ｓａｆｉｅクラウド録画
■ＰｏＥ+Ｇスイッチ１６ポート	
ＵＴＰポート数	10/100/1000ＢＡＳＥ－Ｔ：16ポート
拡張モジュールスロット	ＳＦＰ：４（ポート13～16と選択）
給電機能（ＰｏＥ）	15．4/30 Ｗ（ポート1～12）最大総電185 Ｗ
機能	雷サージ耐性、ＶＬＡＮ、ＱｏＳ、
	リンクアグリゲーション、ＭＳＴＰ/ＲＳＴＰ/ＳＴＰ
バッファー/スイッチング容量	２ ＭＢ/32 Ｇｂｐｓ
その他	ＳＦＰ拡張モジュールＧ－ＳＸ組込
■その他	
	スプライスボックス、ＳＰＤ、屋外収納箱　組込

ＳＰＤ　ＬＡＮ用ＳＰＤ　（中継盤内新設）

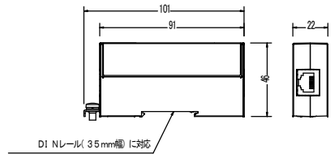

定格電流	２ Ａ
適用回路	ＬＡＮ（２．5GBase－Ｔ、
	1000Base－Ｔ、100Base－ＴＸ、
	10Base－Ｔ、ＰｏＥ、ＰｏＥ ＰＬＵＳ）１回線
電圧防護レベル	５００ Ｖ
使用温湿度範囲	－４０℃～７０℃ ９３%以下
適用ケーブル	Ｃａｔ５ｅ（ＵＴＰ/ＳＴＰ）
※電源制御ユニット共	

ＳＰＤ　同軸用ＳＰＤ　（中継盤内新設）

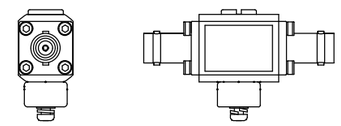

定格電流	１．５Ａ
適用回路	監視カメラ、同軸ＬＡＮコンバーター
周波数帯域	ＤＣ～60ＭＨｚ
構成	ＢＮＣ型
電圧防護レベル	２００Ｖ以下
最大連続使用電圧	ＤＣ70Ｖ

⊠　１局多機能ドライブユニット　（中継盤内新設）

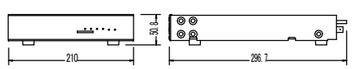

電源	ＰｏＥ+，ＤＣ24 Ｖ
入力	カメラ、音声、接点
出力	映像×１、接点×２
マルチエンコード	Ｈ．265/Ｈ．264：合計３
	ＪＰＥＧ：１
ネットワークＩ／Ｆ	10ＢＡＳＥ－Ｔ/100ＢＡＳＥ－ＴＸ
画像圧縮方式	ストリーム１，２，４：Ｈ．265，Ｈ．264
	ストリーム３：ＪＰＥＧ
画像サイズ	最大1920×1080
フレームレート	Ｈ．265，Ｈ．264：最大30 ｆｐｓ
同時アクセス数	１４（ＨＴＴＰＳ機能使用時：８）
機能	ＳＤカード録画（パスワードロック対応）
	プライバシーマスク、モーションディテクト
	ＡＨＤコンビネーションカメラ制御
	ＡＨＤカメラ制御、切り出しズーム
拡張機能	通過人数カウント、滞在人数カウント
	プライバシー保護画像生成
	Ｓａｆｉｅクラウド録画

スプライスボックス　（中継盤内新設）

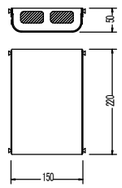

仕様	融着接続コード出力タイプ
心線数	４心
ケーブル入線数	１条
仕上	鉄板製/ホワイトグレー（マンセルＮ－８）半ツヤ

ＰｏＥ+Ｇスイッチ１６ポート　（中継盤内新設）

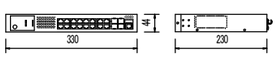

電源	ＡＣ100 Ｖ 50/60 Ｈｚ
ＵＴＰポート数	10/100/1000ＢＡＳＥ－Ｔ：16ポート
拡張モジュールスロット	ＳＦＰ：４（ポート13～16と選択）
給電機能（ＰｏＥ）	15．4/30 Ｗ（ポート1～12）最大総電185 Ｗ
機能	雷サージ耐性、ＶＬＡＮ、ＱｏＳ、
	リンクアグリゲーション、ＭＳＴＰ/ＲＳＴＰ/ＳＴＰ
バッファー/スイッチング容量	２ ＭＢ/32 Ｇｂｐｓ

▶▭Ａ・Ｂ　屋外ドーム型赤外ＡＨＤカメラ　（新設）

指定色塗装

カメラ部：ＲＢＳＳ認定品

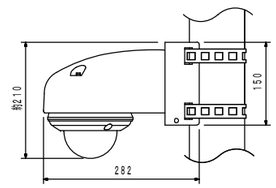

電源	ドライブユニットからＤＣ電源供給（定電圧）
	またはＤＣ12 Ｖ
撮像素子	１/２．８型ＣＭＯＳ ２１３万画素
ＡＨＤ信号フォーマット	１９２０×１０８０ ３０ｐ
ＮＴＳＣ信号走査方式	２：１インターレース
最低被写体照度	０ ｌｘ（ナイトモード時）
バリフォーカルレンズ	３．１倍（ｆ＝３．２～１０ ｍｍ）
画角	水平：108．８°～32．３°
	垂直：57．２°～18．２°
赤外ＬＥＤ照射距離	約３０ ｍ
機能	２次元/３次元ノイズリダクション
	デイナイト、Ｅ－ＷＤＲ
	プライバシーマスク（４か所）
	逆光補正、霧補正
防塵・防水性能	ＩＰ６６ 親水コート（ドームカバー部）
耐衝撃性能	５０ Ｊ
その他	ポール取付金具・取付バンド付

▷⊠Ｃ　屋外ドーム赤外フルＨＤネットワークカメラ　（新設）

指定色塗装

カメラ部：ＲＢＳＳ認定品

クリーンルーム対応

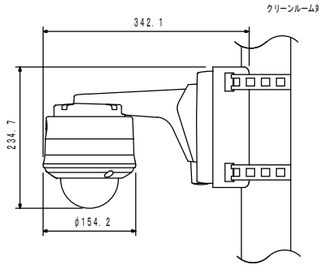

電源	ＰｏＥ対応
撮像素子	１/２．８型ＣＭＯＳ ２１３万画素
走査方式	プログレッシブ
最低被写体照度	０ ｌｘ（５０ %、白黒、Ｆ１．５、赤外ＬＥＤ点灯時）
ダイナミックレンジ	１２０ ｄＢ以上（ワイドダイナミックＨＩＧＨ時）
ネットワークＩ／Ｆ	10ＢＡＳＥ－Ｔ/100ＢＡＳＥ－ＴＸ
同時アクセス数	１４（ＨＴＴＰＳ機能使用時：８）
画像圧縮方式	ストリーム１，２，４：Ｈ．265，Ｈ．264
	ストリーム３：ＪＰＥＧ
画像サイズ	最大1920×1080
フレームレート	Ｈ．265，Ｈ．264：最大30 ｆｐｓ
画角	水平：最大113°～34°，垂直：59°～19°
機能	ＳＤカード録画（パスワードロック対応）、プライバシーマスク
	音声双方向、デイナイト、デジタルノイズリダクション
	マイク電源供給（ファンタム電源）、耐衝撃（５０ Ｊ）
	ＩＰ６６（ドームカバー：親水コート）、モーションディテクト
	切り出しズーム、ＪＩＳ Ｂ ９９２６の測定において角度ゼロ
	（ＪＩＳ清浄度クラス１を要求されるクリーンルームに使用可）
	電動バリフォーカルレンズ、ワイドダイナミック
拡張機能	通過・滞在人数カウント、アナログ計器センシング
	ＡＩ拡張版、プライバシー保護画像生成、Ｓａｆｉｅクラウド録画
その他	ＲＢＳＳ ２０１８年基準 高度機能５．２．６ 性能２対応
	赤外ＬＥＤ（照射距離３０ ｍ）、ポール取付金具付

ＳＦＰ　ＳＦＰ拡張モジュールＧ－ＳＸ　（既設ＨＵＢ盤内新設）

：ＳＦＰ拡張モジュール

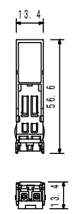

電源	スイッチからＤＣ電源供給
ポート	１０００ＢＡＳＥ－ＳＸ １ポート
	（ＬＣコネクター ２心）
最大延長距離	マルチモードの光ファイバー使用時最大
	５５０ ｍ

Name	高槻城公園北エリア（一期）整備工事（公園）
Class	［監視カメラ設備］系統図・機器姿図１
Date	令和７年度工事
Sheet No.	E / 20
Scale	NS
Checked by	b. s. l. s.

TAKATSUKI　CITYHALL　A.SECTION OF ARCHITECTURE

ＩＴＶ	既設ＩＴＶ架	(既設改修)		３２Ｖ型液晶モニター＋マウス・キーボード	(新設)

■増設（ﾒｰﾀｰ施工部分）
・ITV架空きスペースに公園用ＩＴＶ機器（①～④）を設置
・既設ＰｏＥ＋Ｇスイッチと新設ネットワークレコーダーを接続
・新設無停電電源装置と新設ネットワークレコーダーを接続
■増設（公園電気設備施工部分）
・受付カウンター既設モニターの並びに新設モニターを設置

カメラ台数：８台

解像度	：１０８０ｐ
フレームレート	：５　ｆｐｓ
画質	：最高
記録時間	：３７日間

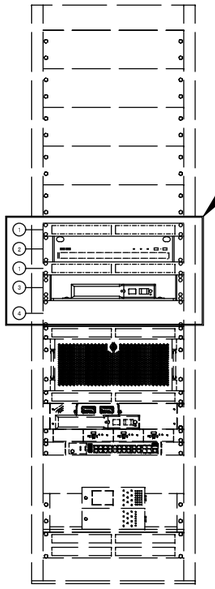

No.	名　　称
①	通気パネル
②	ネットワークレコーダー
③	無停電電源装置
④	ブランクパネル

電　　源	ＡＣ１００Ｖ　５０／６０Ｈｚ
■ネットワークレコーダー	
記　録　メ　ディ　ア	ＳＡＴＡ　ハードディスク　８　ＴＢ（４　ＴＢ×２）
カ　メ　ラ　録　画　録　音　台　数	最大３２台
モ　ニ　タ　ー　出　力	ＨＤＭＩ・ＤｉｓｐｌａｙＰｏｒｔ・アナログＲＧＢ　各１
音　声　入　出　力	ライン入力・マイク入力・ライン出力　各１
接　点　入　出　力	無電圧メイク接点入力・オープンコレクター出力　各４
ラ　イ　プ　画　面　表　示	１画面、３/４/６/８/９/１５/１６/２４/３６分割、シーケンス
再　生　画　面　表　示	１画面、４分割、最大１６分割、全方位カメラ画像補正
録　画　画　像　サ　イ　ズ	Ｈ．２６５、Ｈ．２６４：７２０ｐ、１０８０ｐ、２１６０ｐ他
総　フ　レ　ー　ム　レ　ー　ト	Ｈ．２６５、Ｈ．２６４：９６０　ｆｐｓ（３０　ｆｐｓ/台）
リモートビューアー接続台数	最大１６台
デュアルモニター機能	クローンモード、サブモニター（ライブ/マップ表示）
エ　ク　ス　ポ　ー　ト　機　能	動画/静止画、定期バックアップ、ＵＳＢメモリー/外付けＨＤＤ
音　声　送　信	カメラまたはＩＰスピーカーへの個別放送、
	ＩＰスピーカーへのグループ放送
	（最大登録：カメラ・ＩＰスピーカー　各３２台）
セ　ン　シ　ン　グ　連　動	別売オプション追加により、対応カメラとの組
	合せでアナログ計器センシング、白杖認識
	滞在・通過人数カウント、顔認証を利用可能
そ　の　他	プリ・ポストアラーム録画、ＮＴＰサーバー/クライアント
	ＰＣレスマップ機能、カメラ制御（ポイントビュー、ズームビュー他）
	ライブ/再生フルスクリーン表示・デジタルズーム
	プログラムイベント機能、ライブ再配信機能
	センシングデータ保存/グラフ表示/ＩＰスピーカー制御
スマートフォンアプリ連携	アプリへのライブ配信/再生配信/プッシュ通知、
（ＴＲＩＦＯＲＡ Ｍｏｂｉｌｅ）	アプリからのリモコン操作/音声操作
■無停電電源装置	
出　力　定　格　容　量	５００　ＶＡ（３００　Ｗ）
バ　ッ　テ　リ　ー	鉛バッテリー
	容量：７．２　Ａｈ/６　Ｖ×２個
	期待寿命：４～５年（周囲温度２０℃）
停電/復電切換時間	８　ｍｓ以内

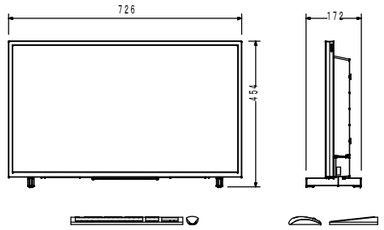

■増設（公園電気設備施工部分）
・受付カウンター既設モニターの並びに新設モニターを設置

電　　源	ＡＣ１００　Ｖ　５０／６０　Ｈｚ
■３２Ｖ型液晶モニター	
液　晶　パ　ネ　ル	３２Ｖ型
画　　素　　数	３８４０×２１６０
出　入　力　端　子	ＨＤＭＩ端子×４、ヘッドホン出力端子
	ビデオ入力端子、光デジタル音声出力端子、
	ＵＳＢ端子×２、ＬＡＮ端子
そ　の　他	スピーカー内蔵、制御信号、リモコン
	壁掛取付金具付
■その他	
	マウス・キーボード共

注記

・数量はE-22～E-24の数量も計上している。

・※印はE-19で計上している。

	記号	名　称	単位	数量
	-----	電線管　FEP 65（地中埋設）	m	50.7
		FEP 50（地中埋設）	m	80.0
		FEP 30（地中埋設）	m	607.0
		E　19（露出）	m	18.5
		HDMIｹｰﾌﾞﾙ　OAﾌﾛｱころがし	m	13.2
		LANｹｰﾌﾞﾙ　Cat5e（屋外対応型）　埋設配線	m	347.6
		同軸ｹｰﾌﾞﾙ　5C-FB（屋外対応型）　埋設配線	m	750.0
		光ｹｰﾌﾞﾙ　ﾏﾙﾁGI-2c（屋外対応型ﾉﾝﾒﾀﾙ）　埋設配線	m	259.2
		光ｹｰﾌﾞﾙ　ﾏﾙﾁGI-2c（屋外対応型ﾉﾝﾒﾀﾙ）　露出配線	m	18.5
		光ｹｰﾌﾞﾙ　ﾏﾙﾁGI-2c（屋外対応型ﾉﾝﾒﾀﾙ）　ｹｰﾌﾞﾙﾗｯｸ	m	52.5
		ﾊﾝﾄﾞﾎｰﾙ（HHD-10。別途工事）		
		HHD-1～9　600□-800H　蓋R20K-60（化粧蓋）	基	9
		監視カメラ中継盤	面	1
	A	ドーム型赤外カメラ（AHD）	基	3
	B	ドーム型赤外カメラ（AHD）ポール付き	基	1
	C	ドーム型赤外フルネットワークカメラ（HD）	基	4
		ﾌﾟﾙﾎﾞｯｸｽ150*150*150　鋼板製　塗装共	個	2
		ﾌﾟﾙﾎﾞｯｸｽ250*250*250　鋼板製　塗装共	個	2
		機械はつりφ50　150mm程度　補修共	ヶ所	3
		機械はつりΦ75　600mm程度　補修共	ヶ所	1
		防火区画貫通処理C19	ヶ所	1
		防火区画貫通処理C51	ヶ所	1
		既存空配管（FEP80）		
		既存ハンドホール（HHD-11～15）		

Name	高槻城公園北エリア（一期）整備工事（公園）
Class	［監視カメラ設備］機器姿図２　Date　令和７年度工事
Sheet No.	E / 21
Scale	NS　Checked by　b.　s.　l.　s.

TAKATSUKI　CITYHALL　A SECTION OF ARCHITECTURE

平面図1（高槻城公園北エリア及び芸術文化劇場南館）　S:1/1200（A3）

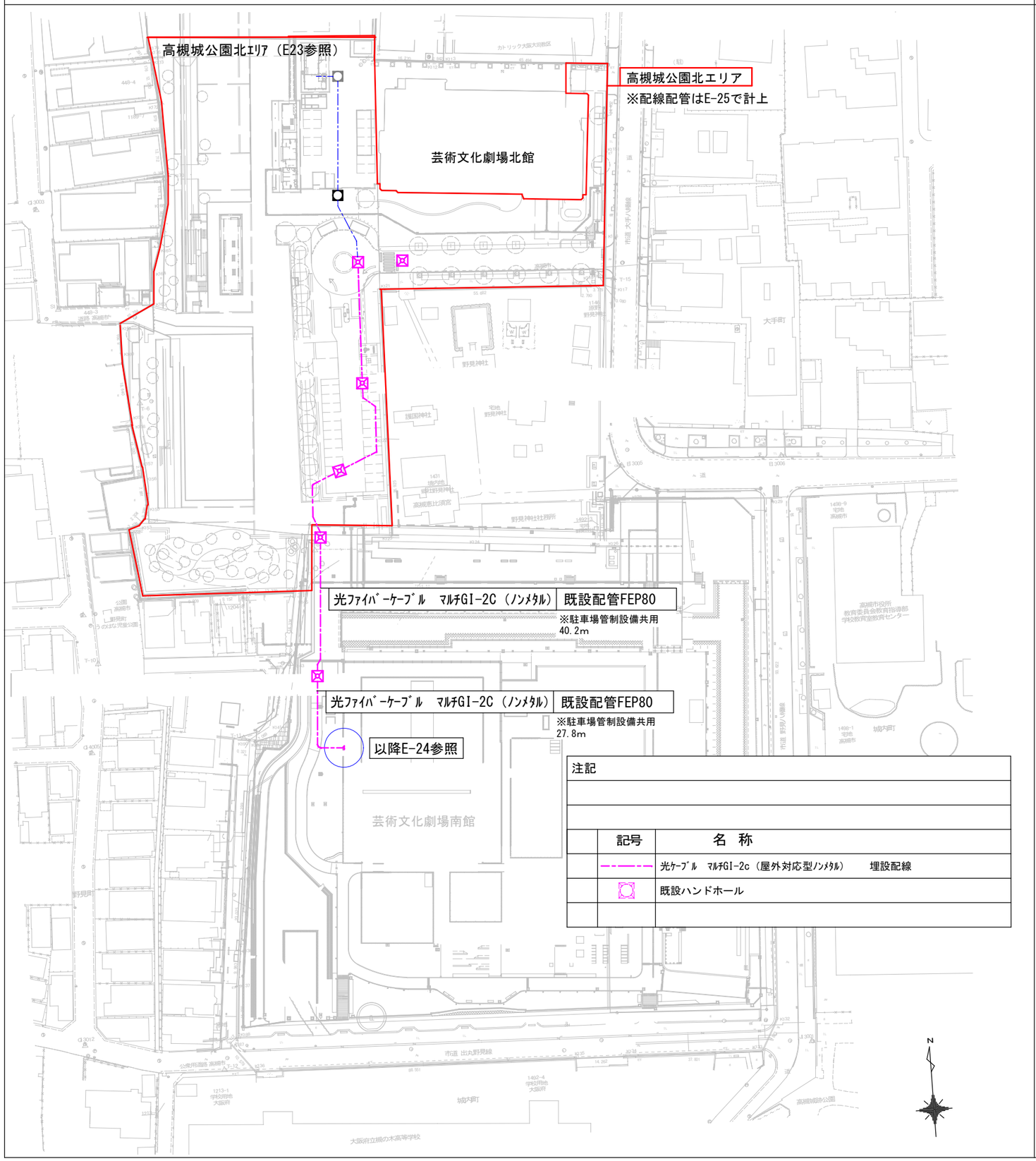

注記

	記号	名　称
	-・-・-・-	光ケーブル　マルチGI-2c（屋外対応型ノンメタル）　埋設配線
	⊠	既設ハンドホール

平面詳細図1（芸術文化劇場南館B1F防災センター）　S:1/60（A3）

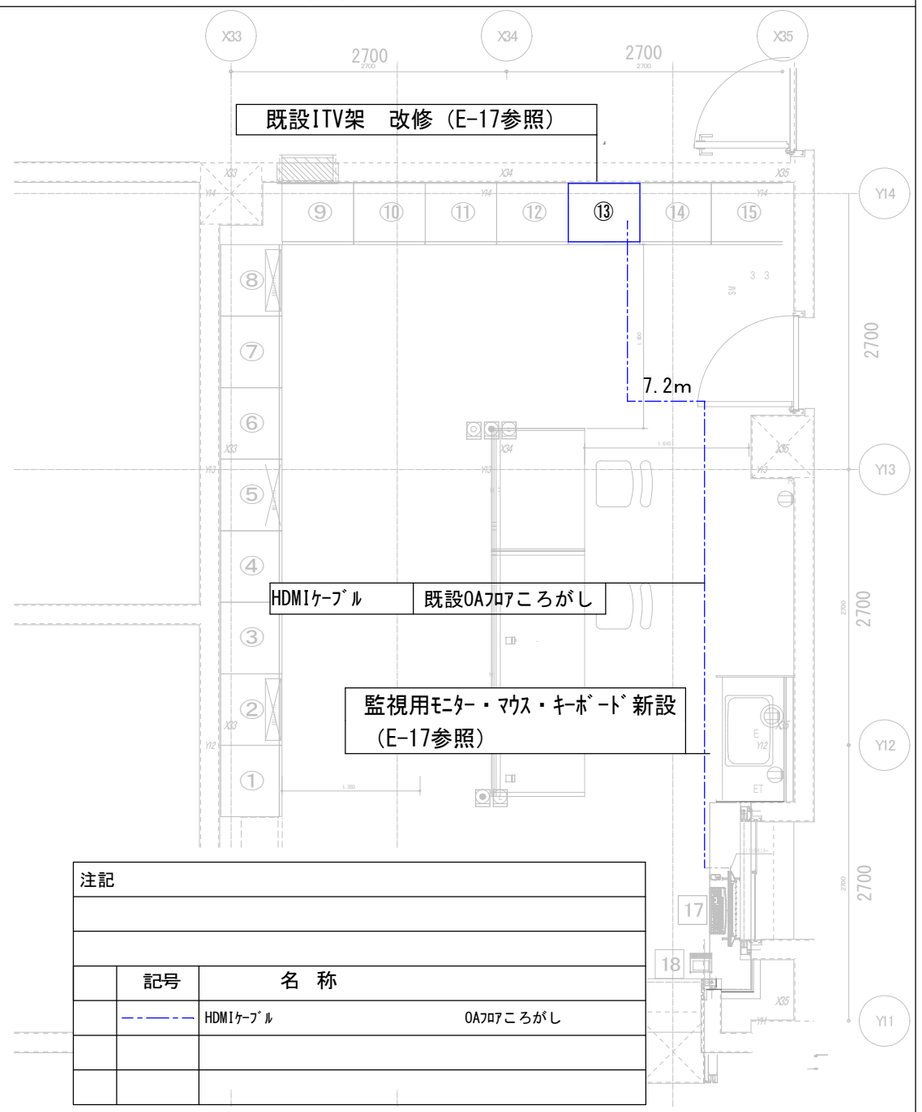

注記

	記号	名　称
	-・-・-・-	HDMIケーブル　　OAフロアころがし

番号	監視盤名称		番号	監視盤名称	工事区分
1	中央監視システム制御盤		13	ＩＴＶ架	改修
2	信号入出力盤（２）誘導灯信号装置組込		14	駐車場管制監視盤	
3	信号入出力盤（１）		15	機械式警備制御盤	
4	CP型複合受信機		16	空調用B-EC盤	
5	非常放送架（１）		17	CP-BI-1（空調監視盤新充合）	
6	非常放送架（２）		11	プリンター　　中央監視設備用	
7	分電盤（L-防災セタ-）リモコンスイッチ		12	ＥＳＵ－ＢＡモニター	
8	ダクト盤（リモコンブレーカ）		13	BEMSモニター	
9	書類収納盤		14	自火報モニター	
10	昇降機監視盤		15	駐車管制モニター	
11	インターホン【文化ホール連絡用】		16	プリンター　　駐車管制設備用	
11	トイレ呼出表示器		17	監視カメラ設備モニター	改修（増設）
11	LANラック収納盤		18	卓上インターホン	
12	入退室管理代表警報盤				

Name	高槻城公園北エリア（一期）整備工事（公園）
Class	【監視カメラ設備】平面図1（高槻城公園北エリア～芸術文化劇場南館） 平面詳細図1（芸術文化劇場南館B1F防災ｾﾝﾀｰ）
Date	令和７年度工事
Sheet No.	E / 22
Scale	1/1200・1/60（A3）
Checked by	b.　s.　l.　s.

TAKATSUKI　CITYHALL　A.SECTION OF ARCHITECTURE

[監視カメラ設備] 平面図2（高槻城公園北エリア）　S＝1：600

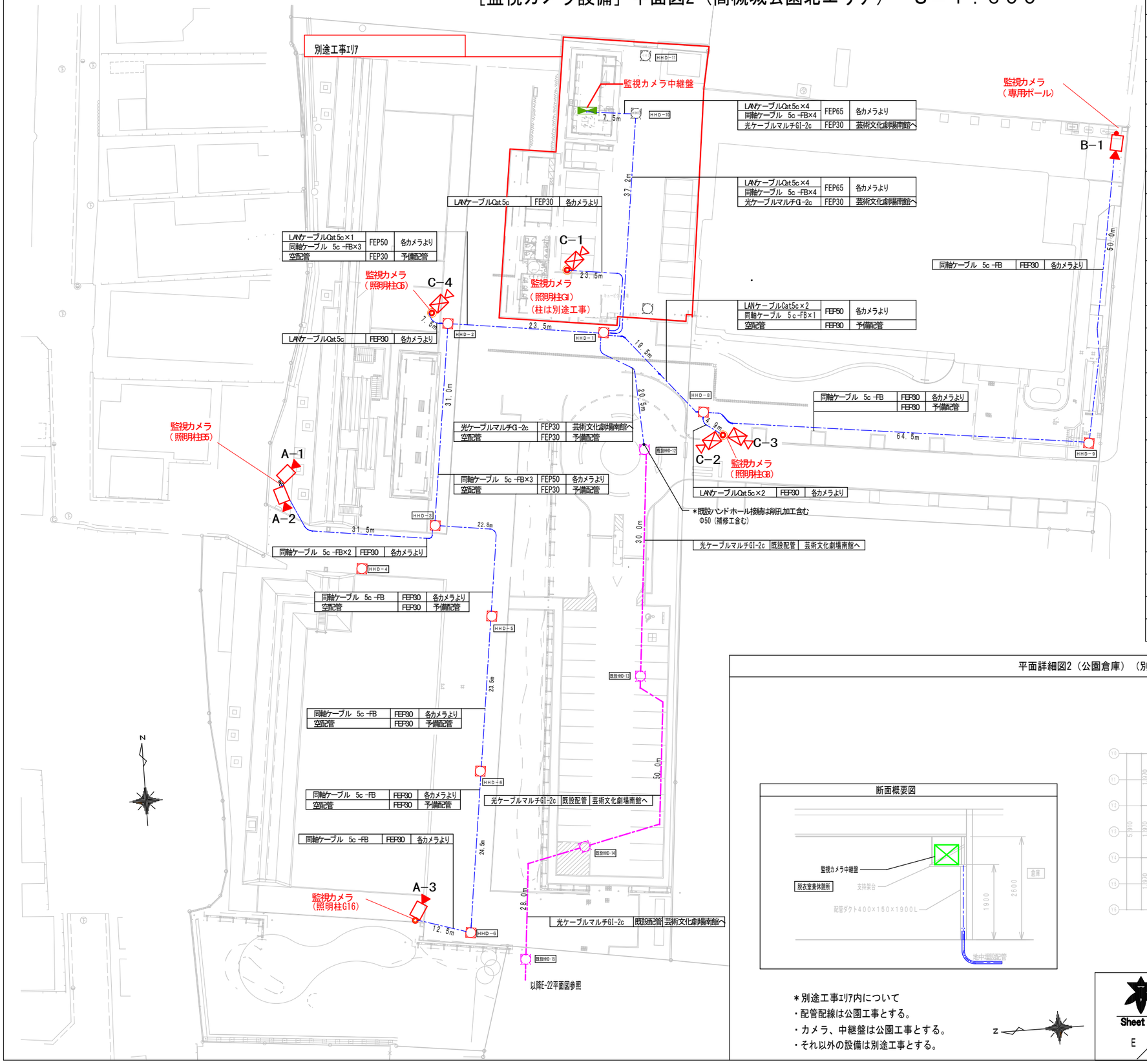

注記

	記号	名　称	
		電線管	FEP 50（地中埋設）
			FEP 30（地中埋設）
			E　19（露出）
		HDMIｹｰﾌﾞﾙ	OAﾌﾛｱころがし
		LANｹｰﾌﾞﾙ　Cat5e（屋外対応型）	埋設配線
		同軸ｹｰﾌﾞﾙ　5C-FB（屋外対応型）	埋設配線
		光ｹｰﾌﾞﾙ　ﾏﾙﾁGI-2c（屋外対応型ﾉﾝﾒﾀﾙ）	埋設配線
		光ｹｰﾌﾞﾙ　ﾏﾙﾁGI-2c（屋外対応型ﾉﾝﾒﾀﾙ）	露出配線
		光ｹｰﾌﾞﾙ　ﾏﾙﾁGI-2c（屋外対応型ﾉﾝﾒﾀﾙ）	ｹｰﾌﾞﾙﾗｯｸ
		ﾊﾝﾄﾞﾎｰﾙ（HHD-10。別途工事）	
		HHD-1～9　600□-800H　蓋R20K-60（化粧蓋）	
		監視カメラ中継盤	
	A	ドーム型赤外カメラ（AHD）	
	B	ドーム型赤外カメラ（AHD）ポール付き	
	C	ドーム型赤外フルネットワークカメラ（HD）	
		既存空配管（FEP80）	
		既存ハンドホール（HHD-11～15）	

平面詳細図2（公園倉庫）（別途工事ｴﾘｱ7）　S:1/150（A3）

断面概要図

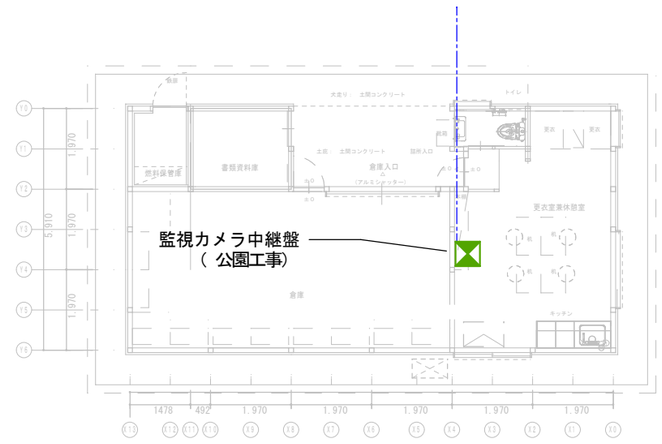

＊別途工事ｴﾘｱ7内について
・配管配線は公園工事とする。
・カメラ、中継盤は公園工事とする。
・それ以外の設備は別途工事とする。

Name	高槻城公園北エリア（一期）整備工事（公園）
Class	[監視カメラ設備] 平面図2（高槻城公園北ｴﾘｱ7） 平面詳細図2（公園倉庫）
Date	令和７年度工事
Sheet No.	E / 23
Checked by	b.　s.　l.　s.
Scale	1/600・1/150（A3）

TAKATSUKI　CITYHALL　A.SECTION OF ARCHITECTURE

[監視カメラ設備] 平面詳細図3（芸術文化劇場南館Ｂ１Ｆ）　Ｓ＝１：４００

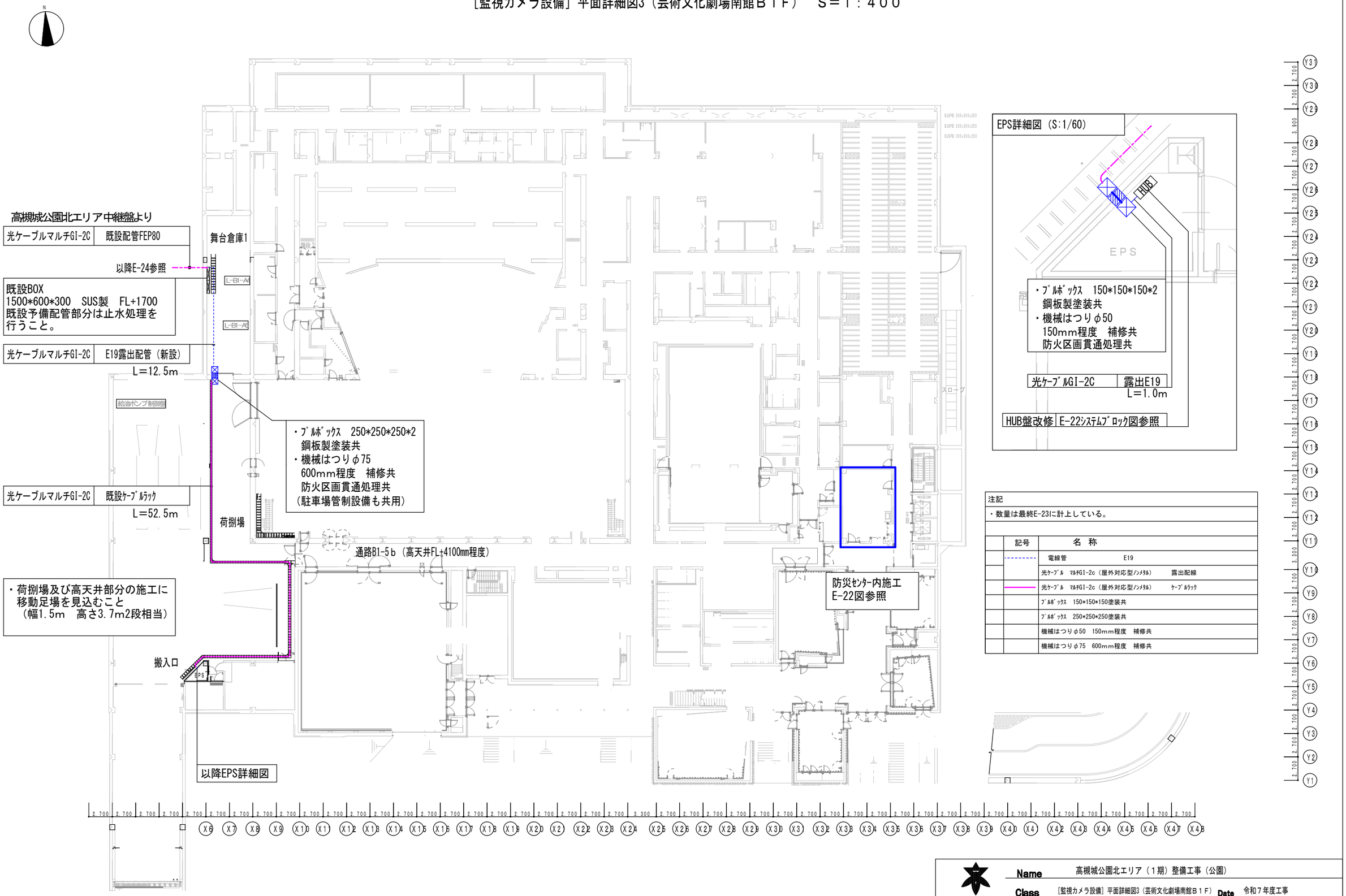

注記

・数量は最終E-23に計上している。

	記号	名　称
	----------	電線管　E19
		光ｹｰﾌﾞﾙ　ﾏﾙﾁGI-2c（屋外対応型ﾉﾝﾒﾀﾙ）　露出配線
	————	光ｹｰﾌﾞﾙ　ﾏﾙﾁGI-2c（屋外対応型ﾉﾝﾒﾀﾙ）　ｹｰﾌﾞﾙﾗｯｸ
		ﾌﾟﾙﾎﾞｯｸｽ　150*150*150塗装共
		ﾌﾟﾙﾎﾞｯｸｽ　250*250*250塗装共
		機械はつりφ50　150mm程度　補修共
		機械はつりφ75　600mm程度　補修共

Name　高槻城公園北エリア（１期）整備工事（公園）

Class　[監視カメラ設備] 平面詳細図3（芸術文化劇場南館Ｂ１Ｆ）　Date　令和７年度工事

Sheet No.　E / 24　　Checked by　b.　s.　l.　s.

Scale　1：400（A3）

TAKATSUKI　CITYHALL　A.SECTION OF ARCHITECTURE

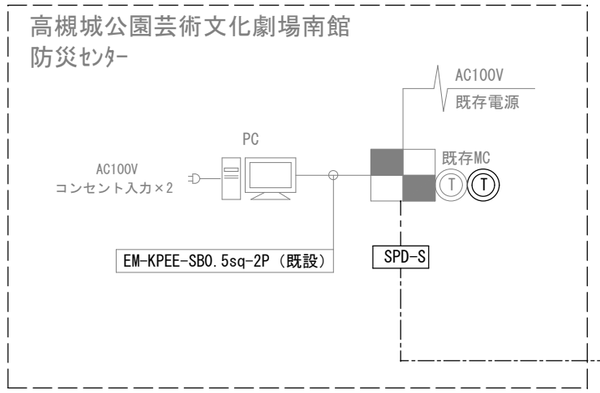

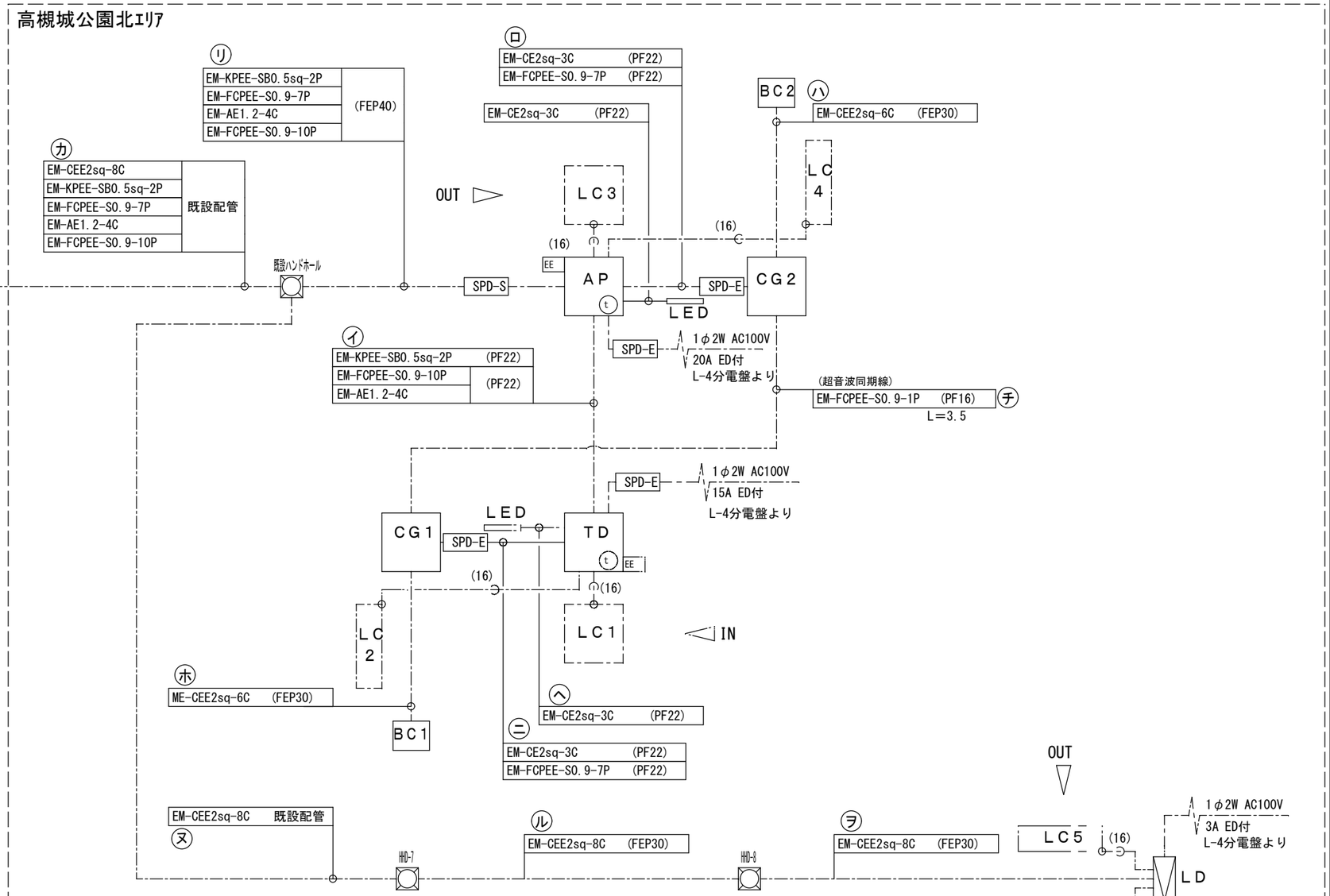

注記

・数量はE27～E30の数量も計上している

記号	名称			単位	数量
----	電線管	FEP 40	埋設配管	m	21.5
		FEP 30	埋設配管	m	154.7
		PF 22	露出配管	m	10.0
		PF 22	基礎隠ぺい	m	47.0
		PF 16	基礎隠ぺい	m	7.5
		E 51	露出配管	m	11.5
	電線	EM-CE2sq-3C	埋設配管	m	23.1
		EM-CEE2sq-8C	埋設配管	m	291.2
		EM-KPEE-SB0.5sq-2P	埋設配管	m	198.5
		EM-FCPEE-S0.9-7P	埋設配管	m	198.5
		EM-AE1.2-4C	埋設配管	m	198.5
		EM-FCPEE-S0.9-10P	埋設配管	m	198.5
		EM-FCPEE-S0.9-1P	埋設配管	m	7.5
		EM-CE2sq-3C	基礎隠ぺい	m	9.0
		EM-CEE2sq-6C	基礎隠ぺい	m	23.4
		EM-KPEE-SB0.5sq-2P	基礎隠ぺい	m	7.5
		EM-FCPEE-S0.9-7P	基礎隠ぺい	m	16.0
		EM-AE1.2-4C	基礎隠ぺい	m	7.5
		EM-FCPEE-S0.9-10P	基礎隠ぺい	m	7.5
		EM-FCPEE-S0.9-1P	基礎隠ぺい	m	7.5
		EM-CE2sq-3C	露出配管	m	10.0
		EM-CEE2sq-8C	露出配管	m	11.5
		EM-KPEE-SB0.5sq-2P	露出配管	m	11.5
		EM-FCPEE-S0.9-7P	露出配管	m	11.5
		EM-AE1.2-4C	露出配管	m	11.5
		EM-FCPEE-S0.9-10P	露出配管	m	11.5
		EM-CEE2sq-8C	ｹｰﾌﾞﾙﾗｯｸ	m	113.5
		EM-KPEE-SB0.5sq-2P	ｹｰﾌﾞﾙﾗｯｸ	m	113.5
		EM-FCPEE-S0.9-7P	ｹｰﾌﾞﾙﾗｯｸ	m	113.5
		EM-AE1.2-4C	ｹｰﾌﾞﾙﾗｯｸ	m	113.5
		EM-FCPEE-S0.9-10P	ｹｰﾌﾞﾙﾗｯｸ	m	113.5
		EM-CEE2sq-8C	盤内ｺｶﾞｼ	m	8.7
		EM-KPEE-SB0.5sq-2P	盤内ｺｶﾞｼ	m	8.7
		EM-FCPEE-S0.9-7P	盤内ｺｶﾞｼ	m	8.7
		EM-AE1.2-4C	盤内ｺｶﾞｼ	m	8.7
		EM-FCPEE-S0.9-10P	盤内ｺｶﾞｼ	m	8.7
	※配線数量は立上り及び接続余長を見込んで計上している。				
	機械はつり φ75 150mm程度			箇所	11
	防火区画貫通処理（ｹｰﾌﾞﾙﾗｯｸ幅600）			箇所	8
	防火区画貫通処理（電線管C51）			箇所	1

記号	名称	備考	数量
TD	駐車券発行機		1
AP	全自動料金精算機		1
CG	カーゲート		2
BC	バーキャッチャー		2
LC	ループコイル		6
LD	車両検知器		1
T	インターホン親機		1
t	インターホン子機		2
LED	LED表示器		4
WL	回転警報灯		1
SPD-E	避雷器（電源用）		4
SPD-S	避雷器（弱電用）	対象配線EM-KPEE-SB0.5sq-2P	1
MC	監視盤	既存改造	1
PC	管理PC	既存改造	1式
	LEDライン照明		2
EE	EEスイッチ		2

〔凡例〕

(16)
----○---- ：ﾙｰﾌﾟｺｲﾙ用ﾘｰﾄﾞ線（ﾙｰﾌﾟｺｲﾙに含む）

〔注意事項〕

・PF管で露出配管となる場合は、PFD(二重管)を使用すること。

・照明の点滅方式は、監督職員と調整の上、設定すること。
（駐車券発行機及び全自動料金精算機内EEｽｲｯﾁ、24Hﾀｲﾏｰにて制御）

・インターホン用の配線は、配線総延長が500m以内とする。

Name	高槻城公園北エリア（一期）整備工事（公園）
Class	［駐車場管制設備］系統図
Date	令和７年度工事
Scale	NS
Checked by	b. s. l. s.
Sheet No.	E / 25

TAKATSUKI CITYHALL A.SECTION OF ARCHITECTURE

TD 駐車券発行機 1台

◆新設機器

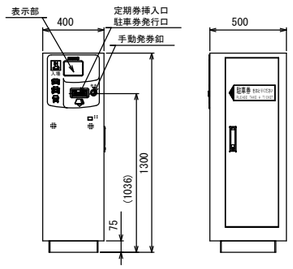

仕様	
電源	AC100V±10% 50/60Hz
消費電流	定格：2．7A（乾燥ランプ付）
質量	約85kg
塗装色	N15
材質	鋼板製
形状	自立型　防雨構造
その他	SPD搭載

AP 全自動料金精算機 1台

◆新設機器

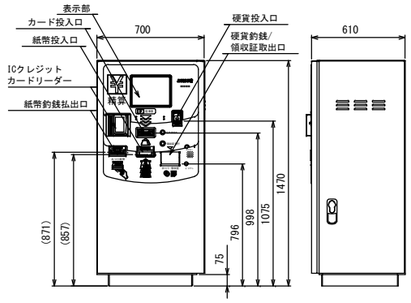

仕様	
電源	AC100V±10% 50/60Hz
消費電流	定格：6．9A
質量	約274kg
塗装色	N15
材質	鋼板製
形状	自立型　防雨構造
その他	SPD搭載

防犯プロテクター 1台

◆新設機器

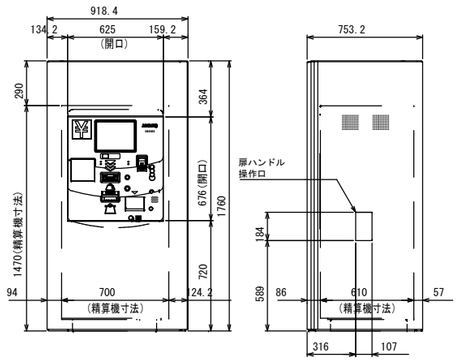

仕様	
塗装色	N15
材質	本体：鋼板製　t3．2

CG カーゲート 2台

◆新設機器

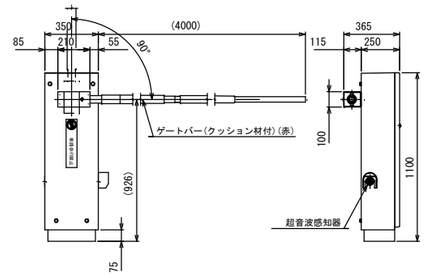

仕様	
電源	AC100V±10% 50/60Hz
消費電流	定格：1．9A
質量	約60kg
塗装色	N15
材質	本体：鋼板製　ゲートバー：グラスファイバー
形状	自立型　防雨構造

BC バーキャッチャー 2台

◆新設機器

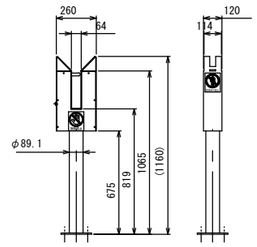

仕様	
電源	AC100V±10% 50/60Hz
消費電流	定格：1．0A
質量	約20kg
塗装色	N15
材質	本体：鋼板製　支柱：鋼管製
形状	自立型　防雨構造

LC ループコイル 6面

◆新設機器

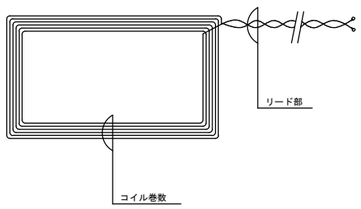

仕様	
品名	AM－LC－CYケーブル
ループ巻数	4巻　または　6巻
リード線長	標準6m，10m　最長15m

LD 車両検知器 1台

◆新設機器

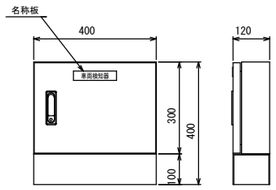

仕様	
電源	AC100V±10% 50/60Hz
消費電流	定格：0．2A
質量	約14kg
塗装色	N15
材質	鋼板製
形状	自立型　防雨構造

LED LED表示ユニット(192mm) 4台

◆新設機器

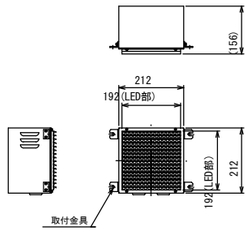

仕様	
電源	AC100V±10% 50/60Hz
消費電力	定格：9．3VA（空点灯時）
質量	約3．5kg
塗装色	N－15
材質	鋼板製
形状	表示灯組込型　防雨構造（表示面のみ）　片面表示
	取付ケース本体部に直接雨、及び日光が当らないこと
表示	「空／満」表示は□192mmLED切換表示
その他	サイン支給

WL 回転灯、ブザー 1式

◆新設機器

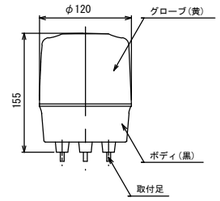

回転灯

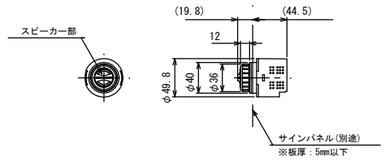

ブザー

仕様	
回転灯	
電源	AC100V±10% 50/60Hz
消費電力	5W
質量	約540g
材質	グローブ：アクリル樹脂製（黄）
	ボディ：ABS樹脂製（黒）
	取付足：SUS製
形状	サインに組込
表示	LEDによる回転動作
ブザー	
電源	AC100V±10% 50/60Hz
消費電力	1.3W
質量	約100g
材質	締付リング：ABS樹脂製（シルバー）
	ケース前面：ABS樹脂製（黒）
	ボディ：ポリカーボネート製（黒）
形状	サインに組込
音量	68～80dB（音量調整機能付）

T インターホン親機 1台

◆新設機器(既存監視盤に取付)

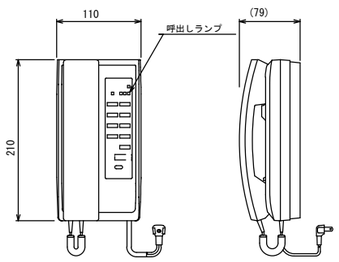

仕様	
電源	AC100V±10% 50/60Hz
消費電力	最大6．5W
質量	約0．9kg
外観色調	エッグホワイト
材質	自己消火性ABS樹脂
接続子機	最大3台
形状	壁掛型

MC 既存監視盤 1台

◆既存改造

（インターホン追加、ソフト更新）

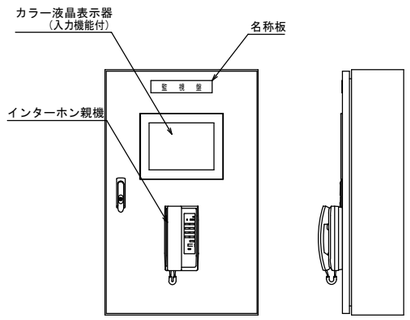

PC 管理PC 1式

◆既存改造

（コンバータ/通信ポートの増設、ソフト更新）

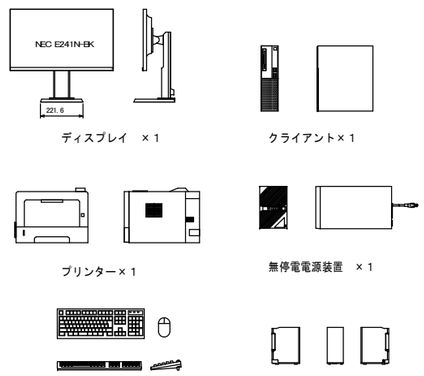

Name	高槻城公園北エリア（一期）整備工事（公園）
Class	［駐車場管制設備］機器姿図
Date	令和７年度工事
Sheet No.	E／26
Checked by	b. s. l. s.
Scale	NS

TAKATSUKI CITYHALL A.SECTION OF ARCHITECTURE

発券機及び精算機周辺詳細図　S＝1：100

記号	名称	備考
TD	駐車券発行機	
AP	全自動料金精算機	
CG	カーゲート	
BC	バーキャッチャー	
LC	ループコイル	

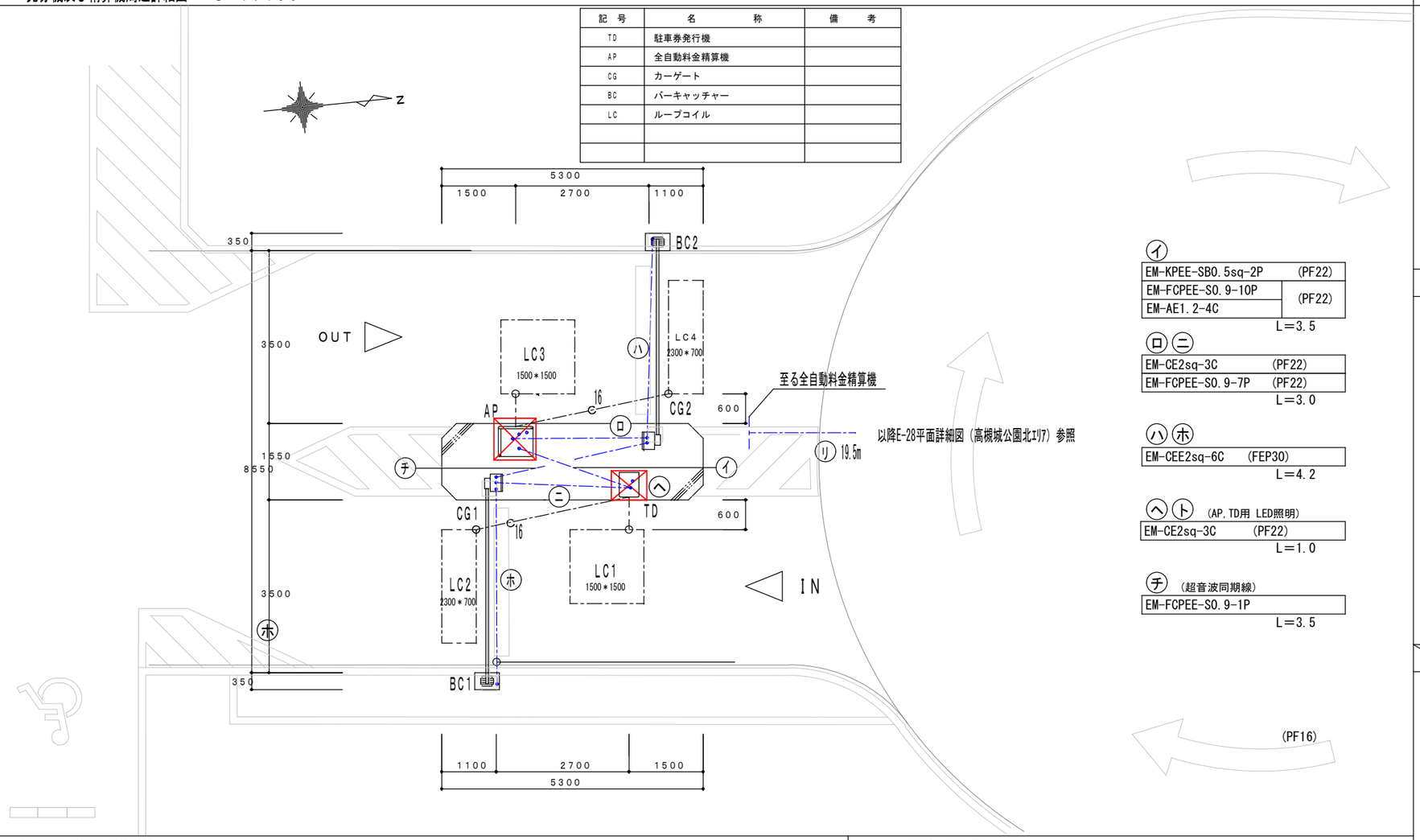

(イ)

EM-KPEE-SB0.5sq-2P	(PF22)
EM-FCPEE-S0.9-10P	(PF22)
EM-AE1.2-4C	

L＝3.5

(ロ)(ニ)

EM-CE2sq-3C	(PF22)
EM-FCPEE-S0.9-7P	(PF22)

L＝3.0

(ハ)(ホ)

EM-CEE2sq-6C	(FEP30)

L＝4.2

(ヘ)(ト)　(AP,TD用 LED照明)

EM-CE2sq-3C	(PF22)

L＝1.0

(チ)　(超音波同期線)

EM-FCPEE-S0.9-1P

L＝3.5

LC1～4ループコイル　布設断面図 S=1/20

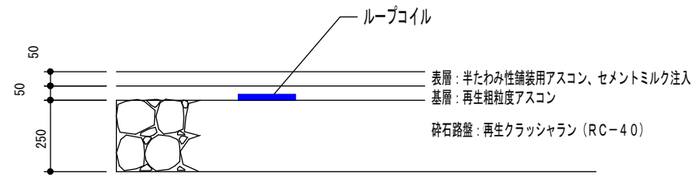

BC基礎　詳細図

a:アンカーボルト位置
b:配管立上り範囲

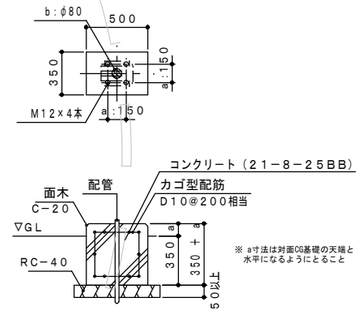

ES、RL基礎　詳細図

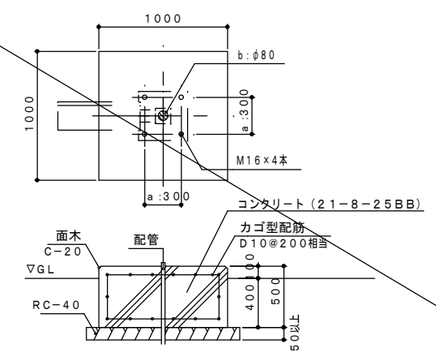

発券機及び精算機基礎図　S＝1：50

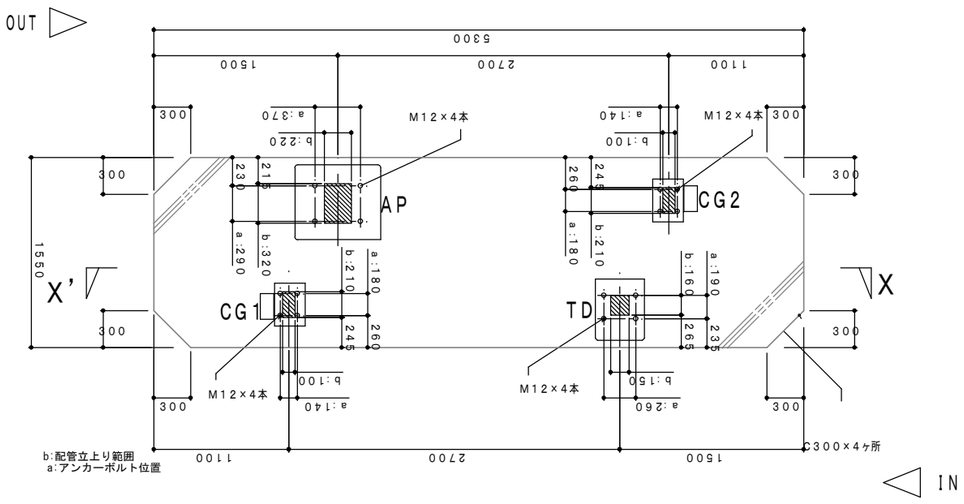

X－X'基礎　詳細図

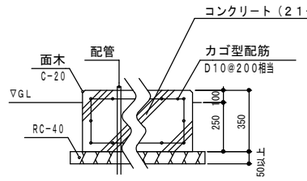

【基礎寸法一覧】

風速(Vo)	T寸法
34m/s以下	250mm
36m/s以下	300mm
38m/s以下	350mm
40m/s以下	400mm
42m/s以上	個別設計

アンカーボルトの規定（駐車場設備を固定するアンカーボルトの規格）

●あと施工アンカーボルトを採用する場合は以下の事項を厳守すること。

①_基礎が所定の圧縮強度を有する鉄筋コンクリートであること。

②_基礎にヒビ割れや著しい劣化が発生していないこと。

③_施工は有資格者　又は　相応の技術を持ち合せている者が行うこと。

④_採用するアンカーボルトの施工方法に則して適正に施工すること。

⑤_原則として、めねじ形の後施工アンカーは使用しないこと。

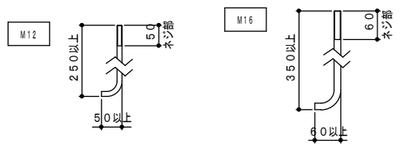

設計条件／注意事項

〔設計条件〕
- 風速条件　：基準風速＝図示による。【地表面粗度区分Ⅱ】
  液状化、不同沈下、凍結深度の影響がない地盤を想定
- 基礎設計①　：設計用想定地耐力＝　【長期】30kN／㎡以上
- 基礎設計②　：コンクリート設計基準強度＝　21－8－25BB以上
- 基礎設計③　：基礎造成方法＝　公共工事標準仕様書建築工事編を参照

〔注意事項〕
- アンカーボルト類は溶融亜鉛メッキ製　又は　ステンレス製を選定してください。
- アンカーボルトのナット固定はバネ座金などの戻り防止を施してください。《右記図A参照》
- ボルト部が露出する機器については悪戯防止を施してください。《右記図A参照》
- 機器内部配線用の配管立上げ寸法を確保してください。《右記図B参照》
- 各機器へのリード線長は1．5m、表示灯機器のリード線長は5m程度確保してください。
- 機器間の配線系統は別紙系統図を参照してください。

《安全に関する注意事項》
- ループコイルセンサーの周囲にグレーチング等の金属物がある場合は、センサー機能低下及び誤検知の原因になります。
  グレーチング等の金属物との離隔距離を500mm程度確保してください。
- 入口表示灯は前面道路の走行車両より目視確認できる場所に設置計画してください。
- 出庫警報灯は前面道路の走行車両及び付近を通行する歩行者より目視確認できる場所に設置計画してください。

図A　戻り防止　及び　悪戯防止

図B　配管立上り

Name	高槻城公園北エリア（一期）整備工事（公園）
Class	［駐車場管制設備］基礎図　　Date 令和７年度工事
Scale	図示　　Checked by b. s. l. s.
Sheet No.	E / 27

TAKATSUKI　CITYHALL　A.SECTION OF ARCHITECTURE

［駐車場管制設備］（高槻城公園北エリア・芸術文化劇場南館）　平面図　S:1/1200（A3）

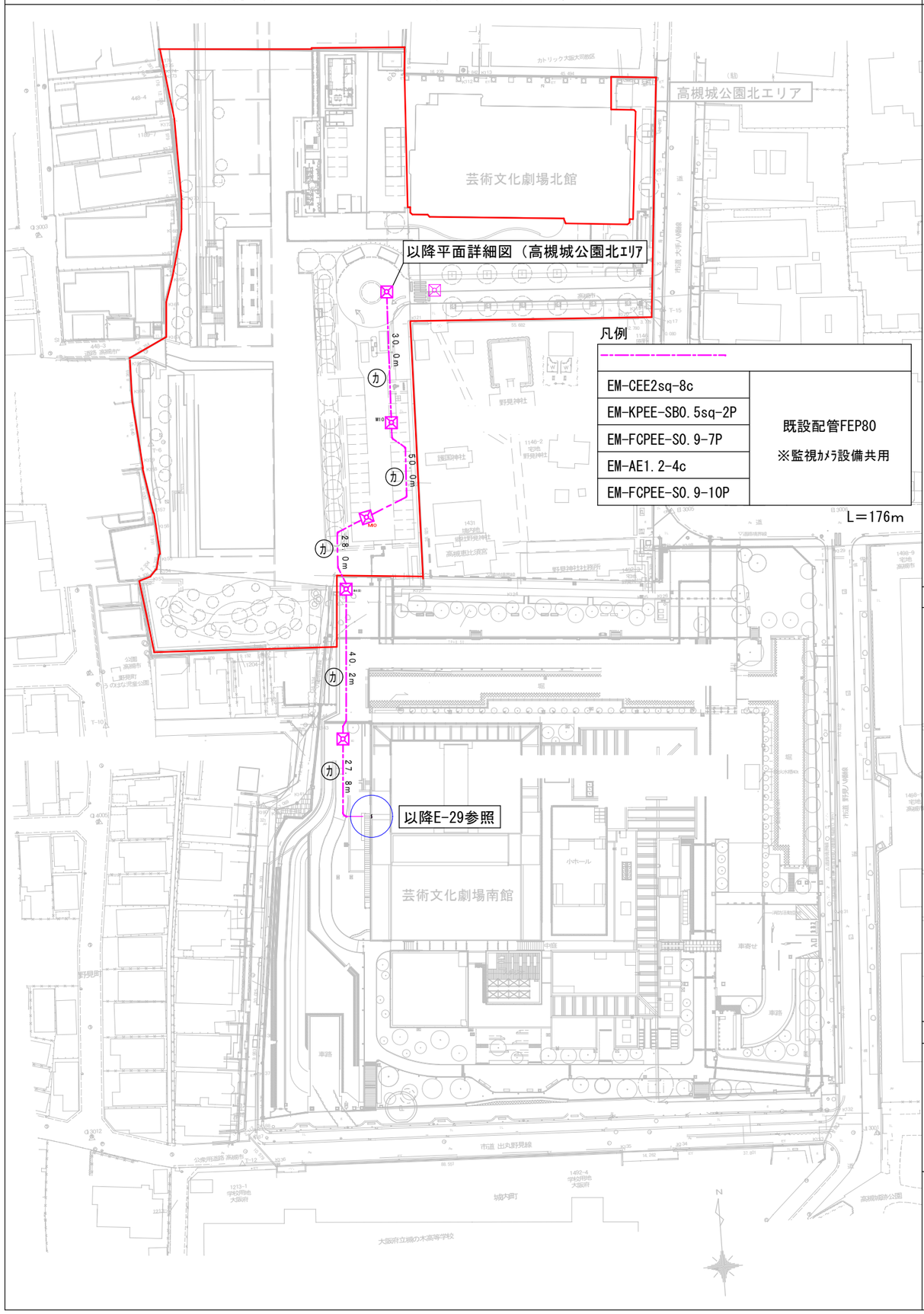

平面詳細図１　高槻城公園北エリア　S＝　1／600

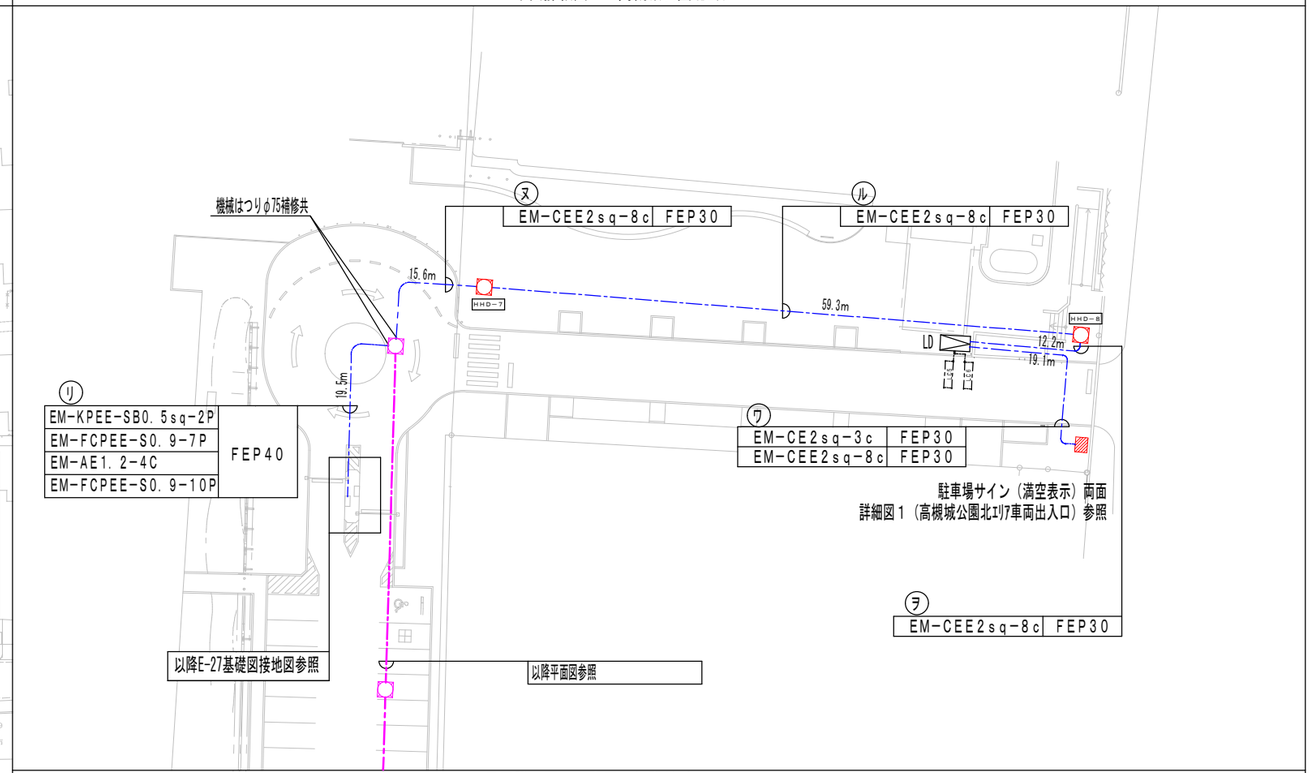

平面詳細図１（車両検知器付近）　S＝　1／200

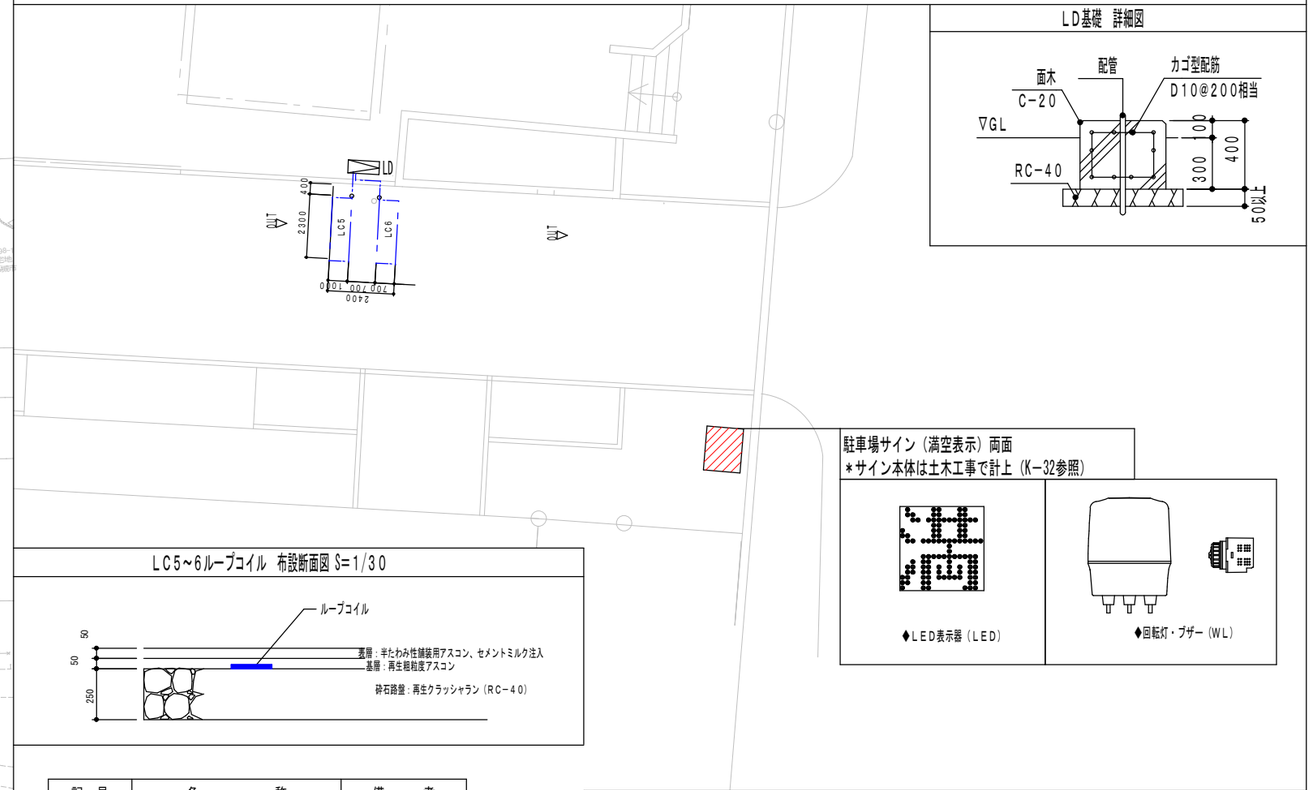

LC5～6ループコイル　布設断面図 S=1/30

記　号	名　　称	備　　考
LC	ループコイル	
LD	車両検知器	
LED	ＬＥＤ表示器	サイン支給品
WL	回転灯、ブザー	サイン支給品

Name　高槻城公園北エリア（一期）整備工事（公園）

Class　［駐車場管制設備］平面図１（高槻城公園北エリア・芸術文化劇場南館）
平面詳細図１（高槻城公園北エリア・車両検知器付近）　Date　令和７年度工事

Sheet No.　E／28　Scale　1/1200・1/600・1/100（A3）　Checked by　b.　s.　l.　s.

TAKATSUKI　CITYHALL　A.SECTION OF ARCHITECTURE

[駐車場管制設備] 平面詳細図（芸術文化劇場南館Ｂ１Ｆ）　Ｓ＝１：４００

高槻城公園北エリア駐車場管制設備より

EM-CEE2sq-8ｃ	既設ｹｰﾌﾞﾙﾗｯｸ
EM-KPEE-SB0.5sq-2P	
EM-FCPEE-S0.9-7P	
EM-AE1.2-4c	
EM-FCPEE-S0.9-10P	

以降E-30参照

既設BOX
1500*600*300　SUS製　FL+1700
既設予備配管部分は
止水処理を行うこと。

※監視ｶﾒﾗ設備と一緒に処理

ヨ

EM-CEE2sq-8ｃ	E51露出配管
EM-KPEE-SB0.5sq-2P	
EM-FCPEE-S0.9-7P	
EM-AE1.2-4c	
EM-FCPEE-S0.9-10P	

L=11.5m

タ

EM-CEE2sq-8ｃ	既設ｹｰﾌﾞﾙﾗｯｸ
EM-KPEE-SB0.5sq-2P	
EM-FCPEE-S0.9-7P	
EM-AE1.2-4c	
EM-FCPEE-S0.9-10P	

L=67.0m

・ﾌﾟﾙﾎﾞｯｸｽ　250*250*250*2
鋼板製塗装共
・機械はつりφ75
600mm程度　補修共
※監視ｶﾒﾗ設備と共用

既設開口に入線
既設の防火区画貫通処理を行うこと。
(E-33参照)

既設開口500x200 FL+4150に入線
S-05e 防火・遮音区画貫通処理を行うこと。
(E-33参照)

既設ｽﾘｰﾌﾞ100φ　FL+3000に入線
F-11b 防火区画貫通処理を行うこと。
(E-33参照)

EPS内ｹｰﾌﾞﾙﾗｯｸから
B2Fへ
以降E-30図参照

凡例

●	既設開口に入線 既設の防火区画貫通処理を行うこと。 (E-33参照)

平面詳細図（芸術文化劇場南館B1F防災ｾﾝﾀｰ）　S:1/100（A3）

Name	高槻城公園北エリア整備工事（公園）(公園)		
Class	[駐車場管制設備] 平面詳細図２（芸術文化劇場南館Ｂ１Ｆ） 平面詳細図３（芸術文化劇場南館B1F防災ｾﾝﾀｰ）	Date	令和７年度工事
Sheet No.	E / 29	Checked by	b. s. l. s.
Scale	1/400・1/100（A3）		

TAKATSUKI　CITYHALL　A.SECTION OF ARCHITECTURE

［駐車場管制設備］平面図（芸術文化劇場南館Ｂ２Ｆ）　Ｓ＝１：４００

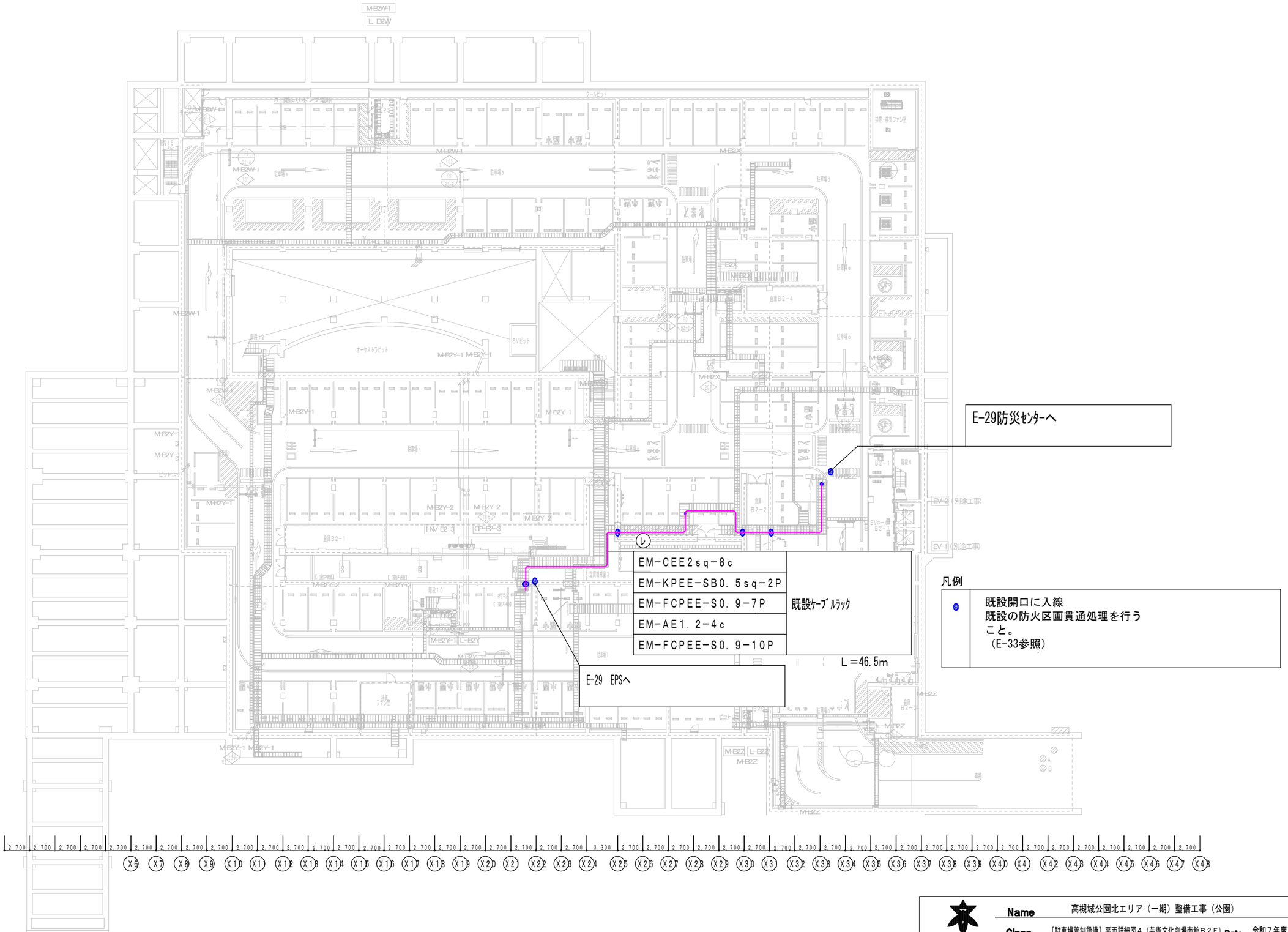

Name	高槻城公園北エリア（一期）整備工事（公園）
Class	［駐車場管制設備］平面詳細図４（芸術文化劇場南館Ｂ２Ｆ）
Date	令和７年度工事
Scale	1：400（A3）
Checked by	b. s. l. s.
Sheet No.	E / 30

TAKATSUKI CITYHALL A SECTION OF ARCHITECTURE

注記

1. 特記なき配管配線は下記による。

—/—	CV 3.5°-2C	—//— CV 3.5°-4C	FEP (30)
—/5°—	CV 5.5°-2C	—//—55° CV 5.5°-4C	FEP (30)

2. 図中 ═ にて示す既設壁の貫通補修を本工事とする。
3. 図中 ※印にて示す配管立上り部は化粧ダクト等によりカバーすること。
4. 外灯については各器具毎に接地工事(E3)を行なうこと。
5. ハンドホール仕様は下記とする。

▨ HHA	---- 900 x 900 x 1200 (600φ蓋部電ふた付)	H2-9
▨ HHB	---- 900 x 900 x 900 (〃)	H1-9
▨ HHC	---- 600 x 600 x 600 (450φ 〃)	

6. 凡例

———	天井いんぺい配管配線（但し既設二重天井内はケーブルこうがしでも可）
----	露出配管配線
—·—·—	地中埋設配管配線
—×—×—	既設配管配線 撤去
≡□≡□≡	ケーブルラック配線

7 ⊗ に表示の既設警報盤予備空に新設機の警報を行なう

1. 扉開放(分電) 3. 電動機 故障
2. 〃 (制御) 4. 中間盤 一括故障

撤去器具間の配管配線を撤去すること

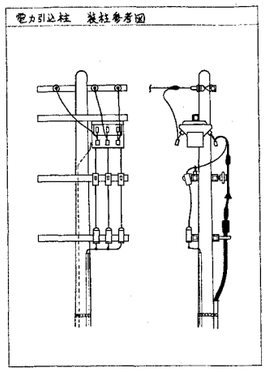

A	6KV CV 100°-3C (100)	電力引込
	CVVS 2°-3C (50) / CVV 2°-7C	
B	6KV CV 60°-3C (80)	既設通り (地中埋設)
C	6KV CV 60°-3C (82)	既設通り (露出配管)
D	E1 60°×1 (VE28)	
	E2 100°×1 (〃)	
	E3 60°×1 (〃)	
	E3(ELB) 60°×1 (〃)	
	Ex 55°×1 (VE16)×2	
E	CVT 14°-3C E55°(50)	

F	AE 0.9-5Pr (イ)	50	メッセンジャー防犯警報受信盤防災
	AE 0.9-5Pr (ロ)		
	AE 0.9-10Pr メッセンジャー		
G	構内ケーブル 0.5-50P	50	TEL
	〃 0.5-20P		〃
	—C—	30	〃
	(イ)配管 (ロ)ケーブルラック		
H	7C-FB (30)		TV
	—C— (30)×3		TEL
I	AE 0.9-5Pr (30)		中継盤
J	構内ケーブル 0.5-50P	(50)	TEL
	〃 0.5-20P	(50)	〃
	—C—	(30)×2	〃
	7C-FB (30)		TV

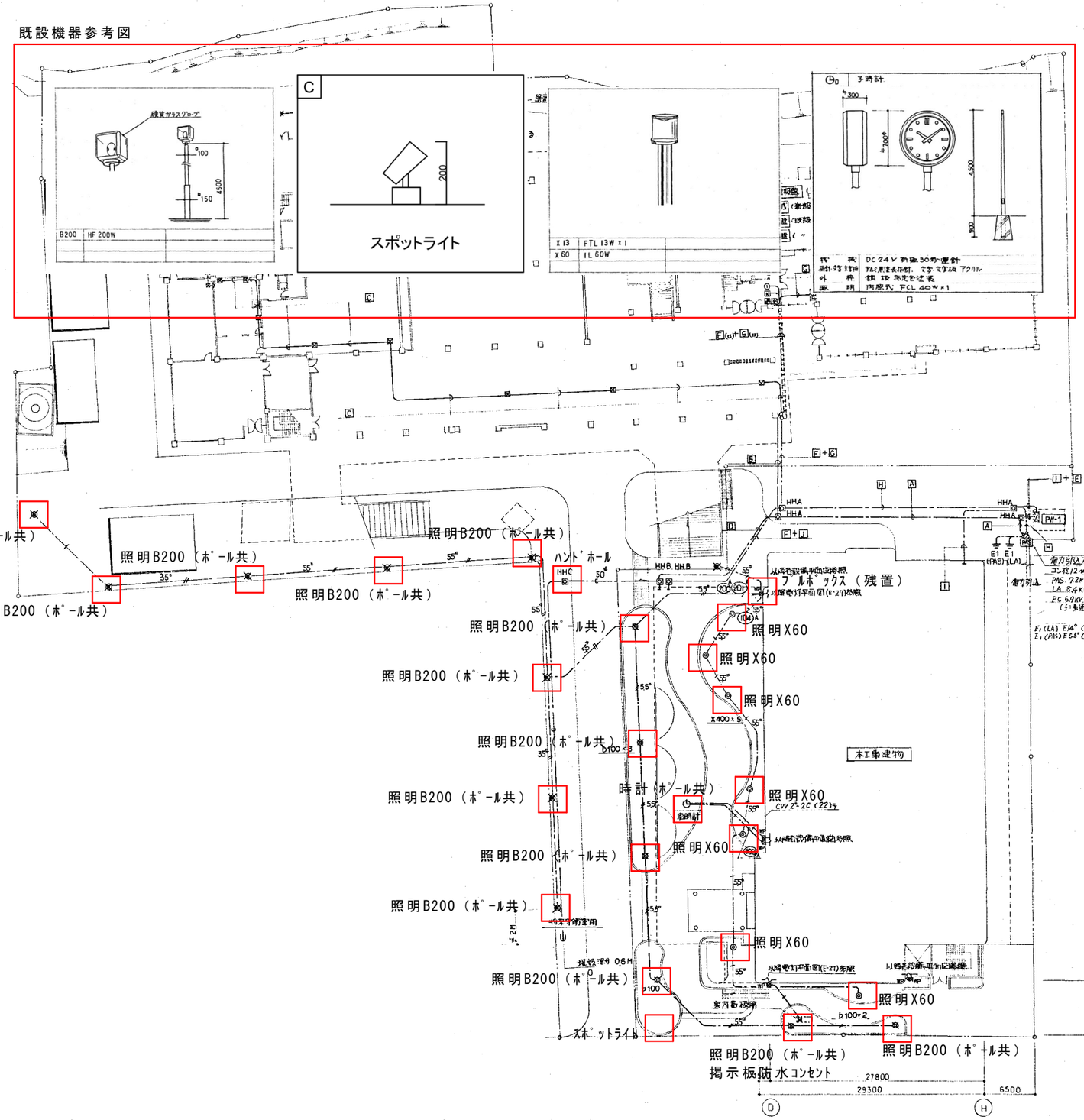

注記：撤去器具間の配管配線も撤去すること。

項目	形状	単位	数量	備考
照明灯	H≒5m	本	14	
ｽﾎﾟｯﾄﾗｲﾄ	H≒0.2m	基	1	
庭園灯	H＝0.7m	基	7	
時計柱	H≒5m	基	1	
ﾊﾝﾄﾞﾎｰﾙ	600*600*600	基	1	
CV3.5-2C	FEP30	m	144	
CV5.5-2C	FEP30	m	73	
CV5.5-4C	FEP30	m	152	
CVV2-2C	FEP30	m	15	

Name	高槻城公園北エリア（一期）整備工事（公園）
Class	撤去図（外構図） Date 令和７年度工事
Scale	ＮＳ Checked by b. s. l. s.
Sheet No.	E / 31

TAKATSUKI CITYHALL A SECTION OF ARCHITECTURE

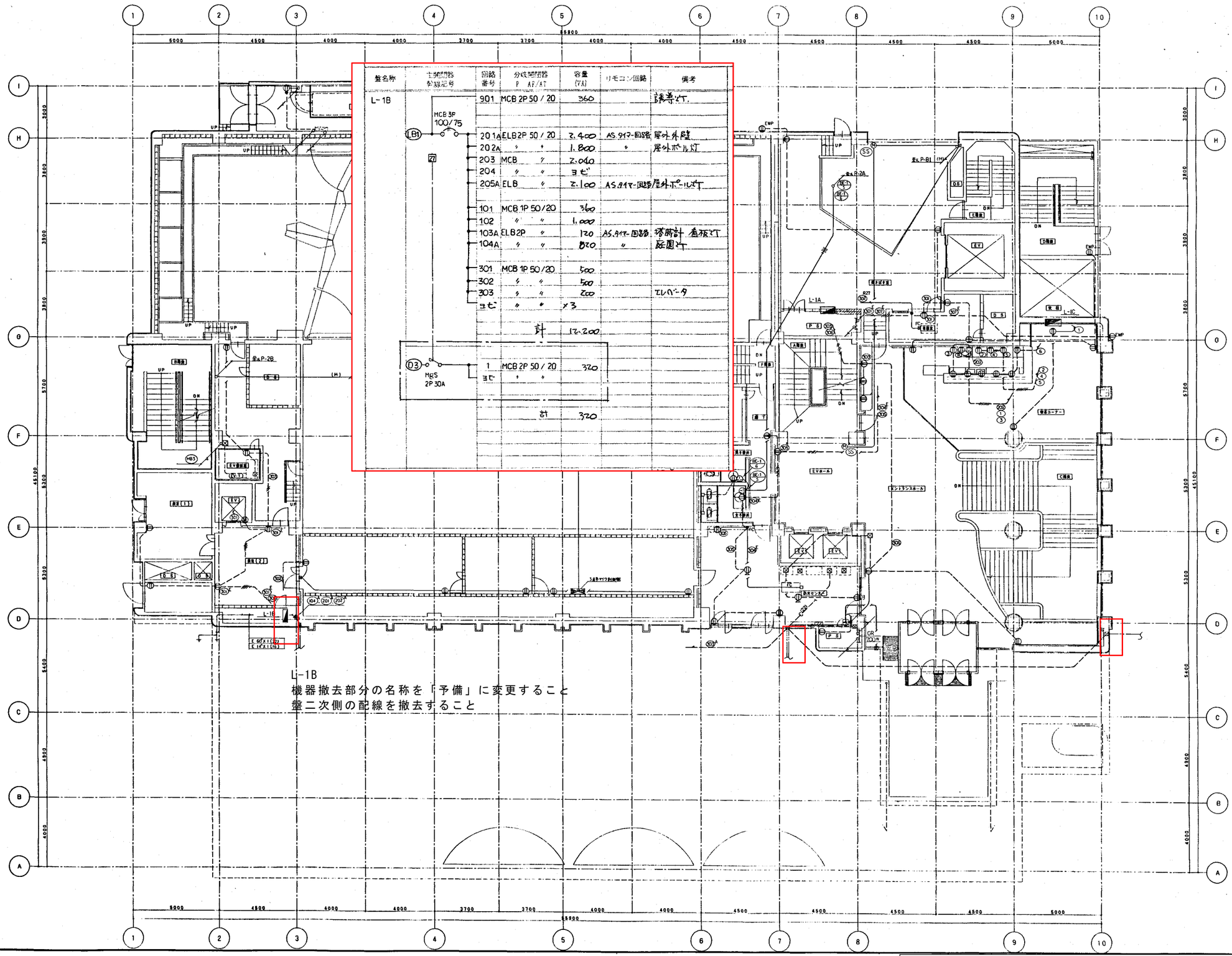

盤名称	主開閉器 形式記号	回路番号	分岐開閉器 P AF/AT	容量 (VA)	リモコン回路	備考
L-1B		901	MCB 2P 50 / 20	360		誘導ゼ.
	MCB 3P 100/75 (LB1)	201A	ELB2P 50 / 20	2,400	AS.917ー回路	屋外外壁
		202A	〃 〃	1,800	〃	屋外ポール灯
		203	MCB 〃	2,060		
		204	〃 〃	ヨビ		
		205A	ELB 〃	2,100	AS.917ー回路	屋外ポールゼ
		101	MCB 1P 50/20	360		
		102	〃 〃	1,000		
		103A	ELB2P 〃	120	AS.917ー回路	塔時計 看板ゼ
		104A	〃 〃	820	〃	庭園ゼ
		301	MCB 1P 50/20	500		
		302	〃 〃	500		
		303	〃 〃	200		エレベーター
		ヨビ	〃 〃	×3		
			計	12,200		
	MgS 2P 30A (D3)	1	MCB 2P 50 / 20	320		
		ヨビ	〃 〃			
			計	320		

Name	高槻城公園北エリア（一期）整備工事（公園）
Class	撤去図（芸術文化劇場北館1F）
Date	令和７年度工事
Scale	ＮＳ
Checked by	b. s. l. s.
Sheet No.	E / 32

TAKATSUKI CITYHALL A.SECTION OF ARCHITECTURE

F-11b	RC壁 +GW	鋼管	防煙 区画		

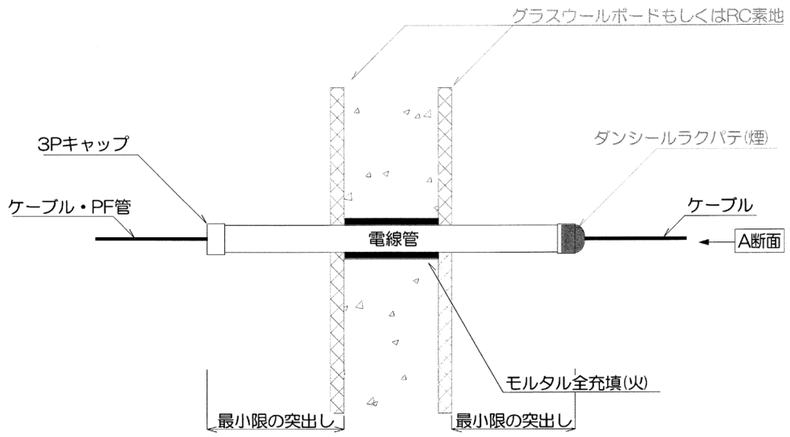

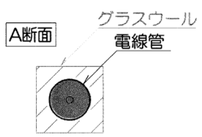

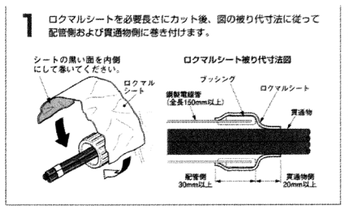

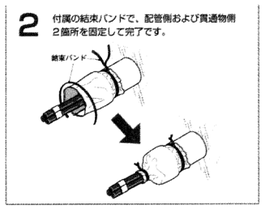

※(火)…防火区画貫通処理
(遮)…遮音区画貫通処理
(煙)…防煙区画貫通処理
(断)…断熱用

	施工手順	施工区分	チェック項目	ﾁｪｯｸ	施工写真 撮影	施工写真 ﾁｪｯｸ
①	構造スラブCon前に丸スリーブを取付 →Con打設	電気 建築				
②	配管突出し	電気				
③	躯体開口部の処理 開口内にモルタルを全充填	電気	隙間なく充填		○	
④	グラスウール貼り	建築				
⑤	配管施工後→配線	電気	配線忘れがないか確認			
⑥	配管管口（片側）にダンシールラクパテを充填	電気	しっかり充填、形も整える		○	

S-05e	RC壁 +ｳﾚﾀﾝ	ｹｰﾌﾞﾙﾗｯｸ 空調ﾀﾞｸﾄ	防火 区画	遮音 ﾗｲﾝ①	認定番号 PS060WL-0193（ヒルティ）

B1F 通路B1-5
3F 東DPS

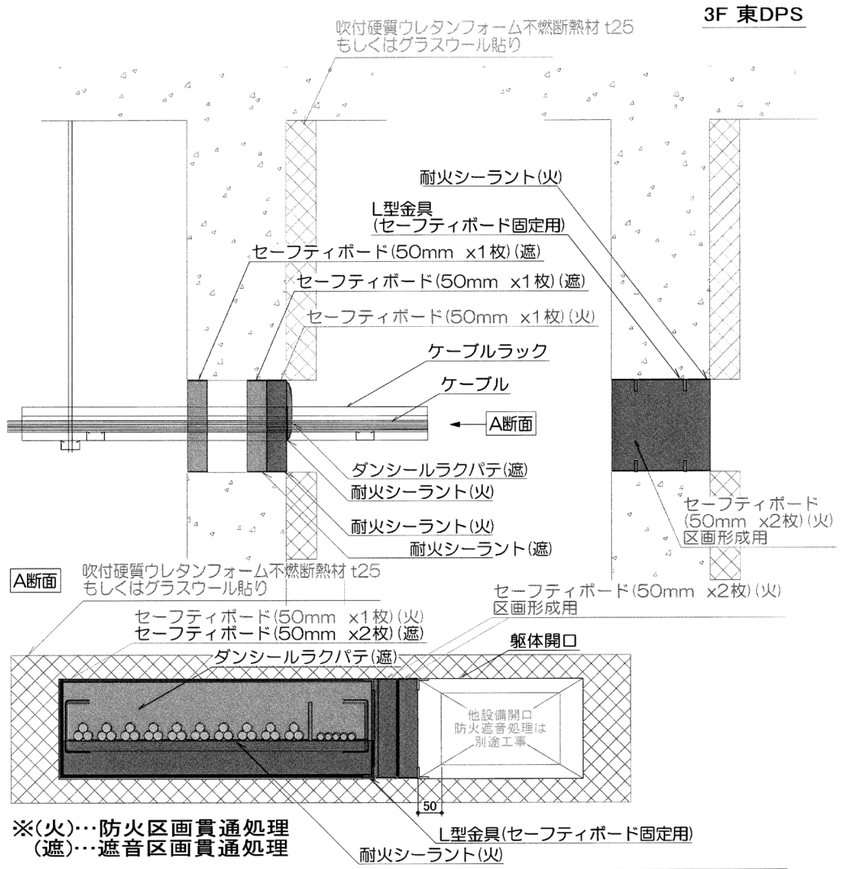

※(火)…防火区画貫通処理
(遮)…遮音区画貫通処理

	施工手順	施工区分	チェック項目	ﾁｪｯｸ	施工写真 撮影	施工写真 ﾁｪｯｸ
①	構造スラブCon前に箱スリーブ(木枠)を取付 →Con打設	建築				
②	ｳﾚﾀﾝ吹付	建築				
③	ケーブルラック施工後→配線	電気	配線忘れがないか確認			
④	支持金具取付	電気	強固に支持金具を取付		○	
⑤	セーフティボード(50mmx2)を開口部に設置	電気	セーフティボード廻りを耐火シーラントで充填し、押し込む		○	
⑥	セーフティボード(50mmx1)を開口部に設置	電気	セーフティボード廻りを耐火シーラントで充填し、押し込む		○	
⑦	耐火シーラント充填	電気	ケーブル廻り、セーフティボード廻りを耐火シーラントで密に充填		○	
⑧	ダンシールラクパテを充填	電気	隙間なく充填		○	
⑨	認定ラベル及び遮音シールを貼付け	電気	認定番号を確認する		○	

Name	高槻城公園北エリア（一期）整備工事（公園）
Class	既設防火区画貫通処理 施工要領図（芸術文化劇場南館）
Date	令和７年度工事
Sheet No.	E / 33
Scale	ＮＳ
Checked by	b. s. l. s.

TAKATSUKI CITYHALL A SECTION OF ARCHITECTURE